ИНСТРУКЦИЯ ПО ЭКСПЛУАТАЦИИ И ТЕХОБСЛУЖИВАНИЮ МАШИНЫ ДЛЯ ВНЕСЕНИЯ ЖИДКИХ УДОБРЕНИЙ

СЕРИИ 8200
AMITY BY FAST

Содержание

Раздел	Страница
СОДЕРЖАНИЕ	1
ОГРАНИЧЕННАЯ ГАРАНТИЯ	3
ПРЕДИСЛОВИЕ	7
ТЕХНИКА БЕЗОПАСНОСТИ	13
ПОДГОТОВКА МАШИНЫ	29
ПОДСОЕДИНЕНИЕ И ОТСОЕДИНЕНИЕ МАШИНЫ	38
ТРАНСПОРТИРОВКА	43
ЭКСПЛУАТАЦИЯ МАШИНЫ	46
ФУНКЦИЯМ SCV ТРАКТОРА	50
СМАЗЫВАНИЕ И ТЕХОБСЛУЖИВАНИЕ	51
ОБСЛУЖИВАНИЕ	53
ТЕХНИЧЕСКИЕ ХАРАКТЕРИСТИКИ	62
ПРИМЕЧАНИЯ	63

Ограниченная гарантия

FAST AG Solutions гарантирует покупателю, что новое оборудование не имеет дефектов материалов и изготовления.

Данная гарантия распространяется только на новое оборудование, в которое после его поставки покупателю никто, кроме компании FAST AG Solutions, ее уполномоченных дилеров и представителей, не вносил изменения и которое никто, кроме компании FAST AG Solutions, ее уполномоченных дилеров и представителей, не модифицировал, не ремонтировал и не переделывал, и не распространяется на принадлежности, орудия, инструменты и детали, которые были проданы или работали с новым оборудованием, если они не были изготовлены FAST AG Solutions.

FAST AG Solutions несет ответственность только за дефекты материалов и изготовления, связанные с дефектными материалами или плохим качеством изготовления, если покупатель может доказать это, и ни в коем случае не несет ответственность за ремонт, выполненный по причине нормального эксплуатационного износа нового оборудования или по какой-либо иной причине, и, без ограничения общего характера вышеизложенного, исключает применение или установку деталей, не являющимися комплектующими в соответствии с инструкцией по эксплуатации, техническими условиями и напечатанными инструкциями.

В пределах семи (7) дней после обнаружения дефекта или установления необходимости выполнения ремонта Изготовителю оборудования должно быть направлено соответствующее письменное уведомление заказным письмом на адрес:

FAST AG Solutions

4130 Commerce Boulevard

Windom, MN 56101

Срок действия этой гарантии истекает через один (1) год с даты поставки данного нового оборудования.

Если указанные условия выполнены, компания FAST AG Solutions должна за свой счет и на свой выбор выполнить ремонт или замену всех дефектных деталей при условии, что покупатель будет нести ответственность за все расходы, понесенные вследствие ремонта, выполнения работ, стоимости деталей, транспортировки и каких-либо других работ, если только компания FAST AG Solutions не утвердила такие расходы заранее.

Данная гарантия не распространяется на все виды ремонта, внесенные изменения, модификацию или замену деталей, если они были выполнены на данном новом оборудовании не компанией FAST AG Solutions или ее уполномоченными дилерами или представителями.

Данная гарантия распространяется только на первоначального владельца нового оборудования. На резиновые детали (включая шины, шланги, изоляционные втулки) данная гарантия не распространяется.

Данная гарантия ограничена условиями, указанными в данном документе, и заменяет все другие гарантии, явно выраженные или подразумеваемые, и, без ограничения общего характера вышеизложенного, исключает все гарантии, явно выраженные или подразумеваемые, или условия, установленные законом или какие-либо иные, в отношении качества и пригодности для каких-либо целей данного нового оборудования. Изготовитель оборудования снимает с себя всю ответственность за побочные и случайные убытки.

В конструкцию этой машины для внесения удобрений могут вноситься изменения, и компания FAST AG Solutions не обязана выполнять модернизацию или замену деталей в ранее проданных изделиях кроме как на свое усмотрение.

Если гарантия не будет зарегистрирована, она потеряет свою силу.

МАШИНА ДЛЯ ВНЕСЕНИЯ ЖИДКИХ УДОБРЕНИЙ
AMITY BY FAST

Форма регистрации гарантии Акт проверки

Регистрация гарантии
Эта форма должна быть заполнена дилером и подписана дилером и заказчиком на момент поставки.

Ф.И.О. заказчика					
Адрес					
Город		Страна		Почтовый индекс	
Телефон					
Ф.И.О. дилера					
Адрес					
Город		Страна		Почтовый индекс	
Модель машины					
Заводской номер					
Дата поставки					

АКТ ПРОВЕРКИ ДИЛЕРА

_____Все крепежные детали затянуты
_____Колесные болты затянуты с необходимым моментом
_____Гидравлические шланги не натянуты, а фитинги затянуты
_____Шланги устройства внесения удобрения не натянуты, а фитинги затянуты
_____Привод колес поворачивается свободно
_____Смазать машину
_____Проверить давление в шинах
_____Горизонтальность рамы и откидных секций
_____Функции мониторов и органов управления
_____Электропроводка подсоединена

БЕЗОПАСНОСТЬ

_____Обвязочная предохранительная цепь установлена
_____Все защитные ограждения установлены
_____Все предупреждающие знаки установлены
_____Отражатели, знак тихоходного транспортного средства и огни чистые
_____Просмотр указаний по работе и технике безопасности

Я подробно проинструктировал покупателя об описанном выше оборудовании, обзор которого включает содержание инструкции по эксплуатации, уход за оборудованием, регулировки и настройки, безопасную работу и существующие гарантийные условия.

Дата_____Подпись представителя дилера_____

Я получил указанное выше оборудование и инструкцию по эксплуатации и был подробно проинструктирован об уходе за оборудованием, регулировках и настройках, безопасной работе и существующих гарантийных условиях.

Дата_____Подпись владельца_____

Белый – Amity by FAST
Желтый – дилер
Розовый – заказчик

Ограниченная гарантия

Машина для внесения жидких удобрений серии 8200 Amity by FAST

ЗАВОДСКОЙ НОМЕР МАШИНЫ ----------

ДАТА ПРИОБРЕТЕНИЯ----------/ -------/ ----------

ОБЪЕМ БАКА ----------

КОЛИЧЕСТВО СОШНИКОВ----------

ИЗГОТОВИТЕЛЬ НАСОСА:

(НУЖНОЕ ОБВЕСТИ) ACE 205F-304 Hypro HM1

Предисловие

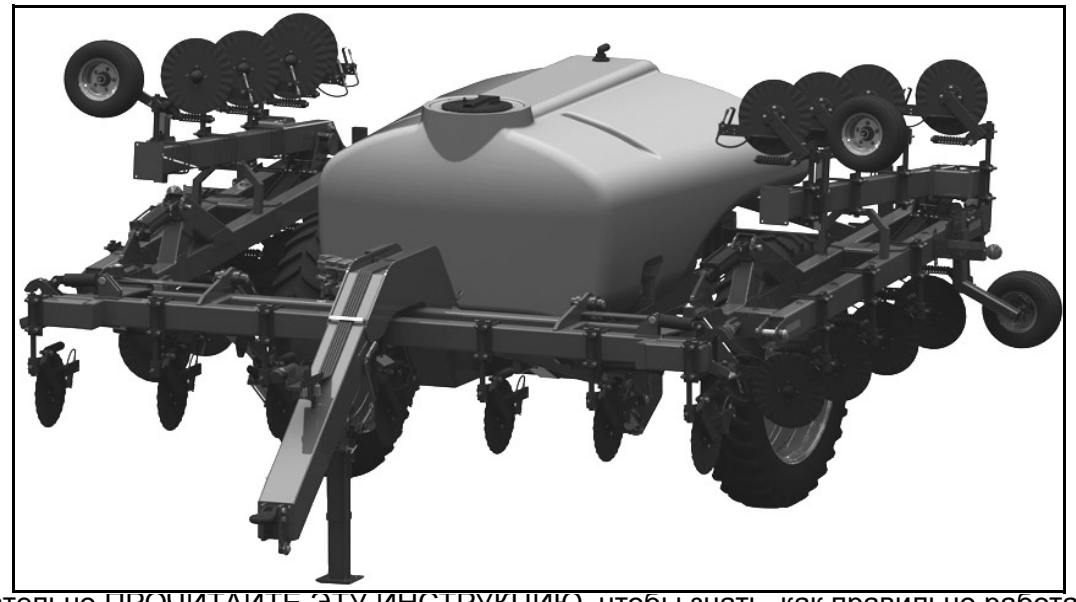

Внимательно ПРОЧИТАЙТЕ ЭТУ ИНСТРУКЦИЮ, чтобы знать, как правильно работать на этой машине и как правильно ее обслуживать. В противном случае незнание указанных в инструкции сведений может привести к травмированию персонала и повреждению оборудования. Эта инструкция и предупреждающие знаки на машине могут быть также и на других языках.

ЭТУ ИНСТРУКЦИЮ НЕОБХОДИМО СЧИТАТЬ неотъемлемой частью машины, и в случае продажи машины она должна быть передана вместе с машиной.

ИЗМЕРЕНИЯ в этой инструкции указаны как в метрических единицах, так и в стандартных единицах США. Используйте детали и крепежные детали только соответствующих размеров. Для крепежных деталей с указанными размерами в метрических единицах или дюймах могут понадобиться соответствующие специальные гаечные ключи.

Чтобы определить ПРАВУЮ И ЛЕВУЮ стороны, надо смотреть в направлении перемещения орудия, при движении вперед.

ЗАПИШИТЕ НОМЕРА ОБОЗНАЧЕНИЯ ИЗДЕЛИЯ (Н.О.И.) в разделе «Технические характеристики». Точно запишите все номера, что поможет искать машину в случае ее кражи. Вашему дилеру также понадобятся эти номера в случае заказа запасных деталей. Храните номера обозначения изделия в безопасном месте за пределами машины.

ПЕРЕД ПОСТАВКОЙ ЭТОЙ МАШИНЫ ваш дилер выполнил предпродажный осмотр.

ДАННАЯ МАШИНА ДЛЯ ВНЕСЕНИЯ ЖИДКИХ УДОБРЕНИЙ РАЗРАБОТАНА ТОЛЬКО для использования в обычных сельскохозяйственных или подобных работах с целью внесения удобрений в междурядья пропашных культур («НАЗНАЧЕНИЕ»). Использование машины с другой целью считается использованием не по назначению. Изготовитель оборудования не несет ответственность за травмирование персонала или повреждение оборудования, произошедшие в результате такого неправильного использования, и ответственным за эти риски является только владелец оборудования. Строгое соблюдение и точное выполнение режимов работы,условий обслуживания и ремонта, указанных изготовителем оборудования, также составляют неотъемлемую часть использования по назначению.

ЭКСПЛУАТАЦИЮ, обслуживание и ремонт ЭТОЙ МАШИНЫ ДЛЯ ВНЕСЕНИЯ ЖИДКИХ УДОБРЕНИЙ должен выполнять только персонал, знающий все ее характеристики и соответствующие правила техники безопасности (по предотвращению аварий). Необходимо всегда соблюдать правила техники безопасности, все другие общеизвестные нормы безопасности и профессиональной гигиены, а также правила дорожного движения. Любое самовольное внесение изменений в эту МАШИНУ ДЛЯ ВНЕСЕНИЯ ЖИДКИХ УДОБРЕНИЙ снимает всю ответственность изготовителя оборудования за возможное травмирование персонала и повреждение оборудования.

ГАРАНТИЯ предоставляется как часть программы Amity by Fast по поддержке клиентов, эксплуатирующих и выполняющих техобслуживание этого оборудования, как описано в данной инструкции. Условия гарантии объяснены в гарантийном талоне, который вы получите от своего дилера.

По условиям этой гарантии компания Amity by Fast гарантирует, что она заберет назад свое изделие, если в пределах гарантийного периода в нем будут обнаружены дефекты. В некоторых случаях Amity by Fast может выполнить модернизацию оборудования в полевых условиях, часто бесплатно, даже если истек гарантийный период. В случае, если оборудование неправильно эксплуатируется, или в него были внесены изменения, приведшие к выходу значений рабочих характеристик за пределы, указанные в заводских ТУ, гарантия становится недействительной, и модернизация оборудования в полевых условиях может быть отменена. Настройка подачи топлива выше номинального значения, или превышение заданной мощности машины каким-либо другим способом будет иметь такие же последствия.

Гарантия ИЗГОТОВИТЕЛЯ ШИН, которая распространяется на вашу машину, может не действовать за пределами США.

Если вы не являетесь первоначальным собственником этой машины, в ваших интересах связаться с вашим региональным дилером Amity by Fast и сообщить ему заводской номер вашей машины. Это поможет Amity by Fast информировать вас о любых вопросах, связанных с этой машиной, и об усовершенствованиях машины.

Предпоставка

После того, как машина будет полностью собрана для поставки заказчику, выполняется проверка ее состояния пригодности к работе. Ниже представлен контрольный список вопросов для проверки. Поставьте галочку напротив каждого пункта, если он был выполнен сразу или после надлежащей регулировки.

- □ Знак тихоходного транспортного средства установлен; на отражатели и фары приклеена пленка для защиты во время транспортировки.
- □ Все точки смазывания заполнены консистентной смазкой. (Смотрите раздел «СМАЗЫВАНИЕ И ТЕХОБСЛУЖИВАНИЕ» в Инструкции по эксплуатации).
- □ Проверить, чтобы все гайки были затянуты с надлежащим моментом затяжки и чтобы усики шплинта были разведены в стороны.
- □ Шины накачаны надлежащим образом. Затянуть колесные болты с надлежащим моментом затяжки.
- □ Проверить, чтобы сошники машины для внесения жидких удобрений были надлежащим образом отрегулированы.
- □ Сигнальные огни надлежащим образом установлены и находятся в рабочем состоянии.
- □ Проверить, чтобы все заказанные клиентом орудия и принадлежности были установлены или были готовы к поставке.
- □ Все детали, поцарапанные во время транспортировки, были подкрашены.
- □ Снять все транспортные наклейки.
- □ Эта машина была тщательно проверена и, исходя из известной мне информации, готова к поставке заказчику.
- □ Проверить, чтобы транспортные штифты-фиксаторы были вставлены в транспортные отверстия.

Подписал:

_____

Дата:_____

Поставка

В момент поставки непосредственно заказчику должен быть передан контрольный список с напоминанием. Поставьте галочку напротив каждого пункта после того, как он будет подробно объяснен заказчику.

- □ Напомнить заказчику о необходимости использования надлежащих инструментов.
- □ Объяснить клиенту, что ожидаемый срок службы этой и других машин зависит от регулярности выполнения смазывания машины, указанного в Инструкции по эксплуатации.
- □ Передать заказчику Инструкцию по эксплуатации о объяснить все рабочие регулировки и настройки.
- □ Ознакомить заказчика со всеми правилами техники безопасности, которые необходимо соблюдать во время эксплуатации машины.
- □ Во время транспортировки машины по обычной или скоростной дороге в дневное или ночное время необходимо использовать дополнительные внешние световые приборы для надлежащего оповещения водителей других транспортных средств. Сказать заказчику, чтобы он ознакомился с действующими постановлениями местных органов власти относительно передвижения по дорогам.
- □ Насколько мне известно, эта машина была поставлена готовой к работе в полевых условиях, и заказчик полностью проинформирован о надлежащей эксплуатации и уходе за машиной.

Подписал:_____

Дата:_____

После продажи

Ниже представлен список предлагаемых вопросов, которые должны быть выяснены дилером и заказчиком во взаимоприемлемое для них время на протяжении первого сезона работ.

- □ Проверить с заказчиком работу машины. Убедиться, что рабочие регулировки заказчик понимает правильно.
- □ Если возможно, поработать на машине, чтобы убедиться, что она работает правильно.
- □ Ознакомить заказчика со всеми специальными принадлежностями, которые помогут ему лучше выполнять работу.
- □ Проверить всю машину на наличие незакрепленных и отсутствующих крепежных деталей.
- □ Проверить машину на наличие сломанных и поврежденных деталей.
- □ Спросить заказчика, выполняется ли смазывание машины с рекомендованной периодичностью.
- □ Просмотрите вместе з заказчиком Инструкцию по эксплуатации и подчеркните важность надлежащего выполнения смазывания и соблюдения правил техники безопасности.

Подписал:_____

Дата:_____

Предисловие

Ведомость владельца		Модель №
Почтовый индекс Область		P.I.N. Number
Страна	город	Дата приобретения

ТЕХНИКА БЕЗОПАСНОСТИ

Изучение правил техники безопасности

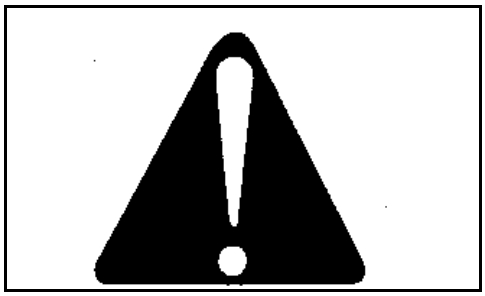

Это предупреждающий знак. Когда вы видите этот знак на машине или в инструкции, вы предупреждаетесь о потенциальной опасности травмирования персонала.
Соблюдайте рекомендуемые меры предосторожности и следуйте практике безопасной эксплуатации.

Понимание оповещающих слов

Оповещающее слово – ОПАСНО, ОСТОРОЖНО или ВНИМАНИЕ – используется с предупреждающим знаком. ОПАСНО указывает на очень серьезную опасность.
Предупреждающие знаки ОПАСНО и ОСТОРОЖНО расположены вблизи конкретных источников опасности. Общие меры предосторожности перечислены в предупреждающих знаках ОСТОРОЖНО. ВНИМАНИЕ также обращает внимание на соблюдение мер безопасности в этой инструкции.

Соблюдение правил техники безопасности

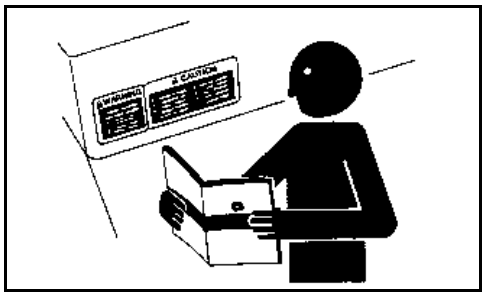

Внимательно прочитайте все сообщения о соблюдении мер безопасности в этой инструкции и на предупреждающих знаках на вашей машине. Поддерживайте предупреждающие знаки в хорошем состоянии.
Заменяйте утерянные или поврежденные предупреждающие знаки. Проверяйте, чтобы новые компоненты оборудования и запасные детали включали действующие предупреждающие знаки. Заменить предупреждающие знаки можно у вашего дилера Amity by Fast.
Вместе с деталями и компонентами, поставляемыми другими поставщиками, может быть передана дополнительная информация о безопасности, которая не содержится в этой Инструкции по эксплуатации.
Научитесь работать на машине и правильно использовать органы управления. Запрещается работать на машине без прохождения инструктажа.
Поддерживайте машину в надлежащем рабочем состоянии. Несанкционированное внесение изменений в конструкцию машины может отрицательно повлиять на работу машины и/или на ее безопасность и сократить срок ее службы.
Если вы не понимаете какую-либо часть этой инструкции, и вам нужна помощь, свяжитесь со своим дилером Amity by Fast.

Готовность к экстренным ситуациям

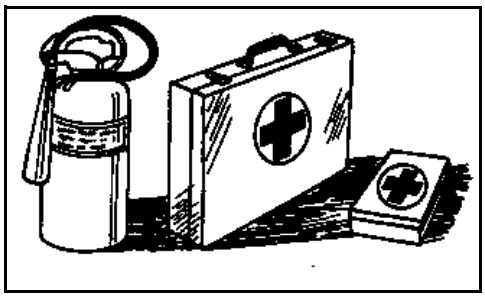

Подготовьтесь к внезапному возникновению пожара.
Держите под рукой аптечку для оказания первой помощи и огнетушитель.
Рядом с телефоном должен находиться листок з записанными номерами врачей, скорой помощи, больницы и пожарной службы.

Использование средств индивидуальной защиты

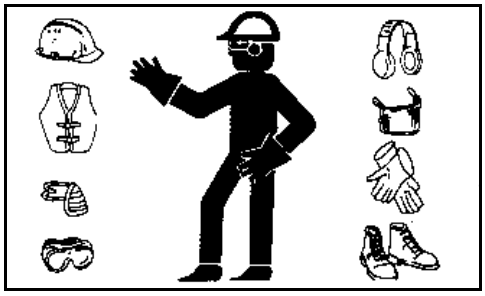

Наденьте плотно облегающую одежду и средства индивидуальной защиты, соответствующие выполняемой работе. Для безопасной работы оборудования требуется полное внимание оператора. Во время работы на машине запрещается пользоваться наушниками для прослушивания радио или музыки.

Защита от шума

Длительное воздействие громкого шума может привести к ухудшению или потере слуха.
Для защиты от раздражающих или некомфортных громких шумов используйте средства защиты органов слуха, такие как противошумные наушники или беруши.

Безопасное выполнение техобслуживания

Изучите процедуру выполнения обслуживания перед тем, как ее выполнять. Рабочий участок должен быть чистым и сухим.

Категорически запрещается смазывать, обслуживать или регулировать машину на ходу. Руки, ноги и одежда должны

находиться на удалении от движущихся деталей. Чтобы сбросить давление, отключите питание и все органы управления. Опустите оборудование на

Готовность к экстренным ситуациям

землю. Заглушите двигатель. Извлеките ключ из замка зажигания. Дайте машине остыть.

Установите надежные опоры под элементы машины, которые необходимо поднять для выполнения обслуживания.

Все детали должны быть надлежащим образом установлены и поддерживаться в хорошем состоянии. Ремонтируйте повреждения немедленно.

Выполняйте замену изношенных и сломанных деталей. Удаляйте все наслоения консистентной смазки, масла и мусора.

В самоходном оборудовании отсоедините кабель заземления аккумуляторной батареи (-) перед выполнением настроек в электрической системе машины или сварочных работ в машине.

Отсоедините электрические кабели и провода прицепного оборудования от трактора перед выполнением обслуживания компонент электрической системы или сварочных работ в машине.

Поддержка поднятого оборудования

Всегда используйте предохранительные опоры во время работ на, под и вокруг машины. Для этой цели можно использовать транспортные/сервисные замки.

Во время выполнения работ на машине заглушите двигатель трактора и извлеките ключ из замка зажигания.

Если в гидравлические шланги или цилиндры попал воздух, стравите гидравлическую систему перед использованием. Если в гидравлической системе есть повреждение, поднятое оборудование без опоры может внезапно опуститься, что может привести к тяжелым травмам персонала или даже к летальному исходу.

Если опоры нет в наличии, полностью опустите откидные секции и раму, сбросьте давление в гидравлической системе и отсоедините шланги от трактора.

Линии жидкостей под давлением не должны находиться вблизи источников тепла

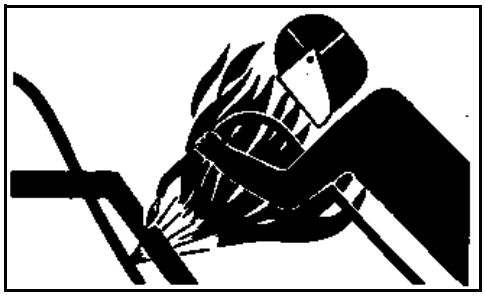

Нахождение линий жидкостей под давлением вблизи источников тепла может привести к появлению воспламенившихся струй жидкости, результатом чего могут стать сильные ожоги находящихся вокруг людей. Запрещается выполнять сварку, пайку и использовать паяльную лампу вблизи линий жидкостей под давлением и легковоспламеняемых материалов.

Если тепло распространится от зоны пламени, находящаяся под давлением линия может внезапно разорваться.

Опасность воздействия жидкостей под высоким давлением

По меньшей мере раз в год проверяйте гидравлические шланги на наличие утечек, перегибов, порезов, трещин, истираний, вздутий, следов коррозии, оголенной металлической оплетки и других признаков износа и повреждения.

Немедленно замените изношенные или поврежденные узлы шлангом на одобренные Amity by Fast запасные детали.

Вылетающая под давлением струя жидкости может проникнуть под кожу, что может привести к тяжелой травме.

Сбрасывайте давление перед отсоединением гидравлической или других линий,

Поддержка поднятого оборудования

чтобы избежать указанной опасности. Перед тем, как подать давление, затяните все соединения.

Поиск утечек выполняется с помощью куска картона. Защищайте руки и тело от жидкостей, находящихся под высоким давлением.

Если произошел несчастный случай, немедленно обратитесь к врачу. Любую жидкость, попавшую под кожу, необходимо удалить хирургическим способом в течение нескольких часов, в противном случае может развиться гангрена. Врачи, незнакомые с таким видом травм, должны обратиться к компетентным медицинским специалистам.

Проверка шлангов подъемного контура

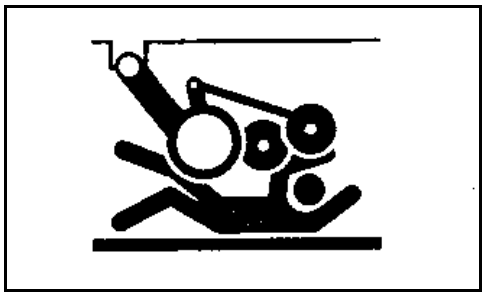

Во время работы под поднятым орудием необходимо не допускать тяжелых травм, которые могут привести к летальному исходу.
Гидравлические шланги между подъемными цилиндрами и гидравлическими клапанами блокировки необходимо часто проверять на наличие утечек, перегибов, порезов, трещин, истираний, вздутий, следов коррозии, оголенной металлической оплетки и других признаков износа и повреждения. Узлы изношенных и поврежденных шлангов могут выходить из строя во время работы, и их необходимо немедленно менять. По вопросу замены шлангов обращайтесь к своему дилеру Amity by Fast.

Безопасное хранение принадлежностей

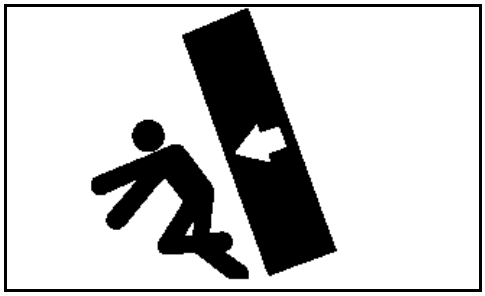

Хранящиеся принадлежности, такие как сдвоенные колеса, могут падать и стать причиной получения тяжелой травмы и даже смертельного исхода.
Надежно закрепите хранящиеся принадлежности, чтобы они не могли выпасть. Рядом с участком хранения не должны находиться дети и посторонние лица.

Безопасное обслуживание шин

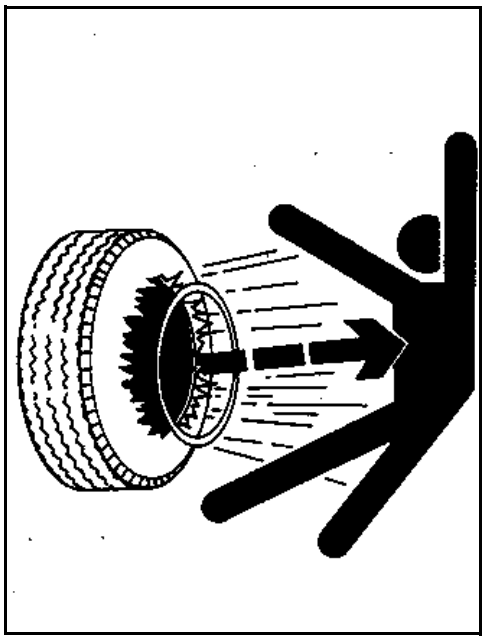

ВНИМАНИЕ! Во время отделения шины от обода колеса может произойти взрыв шины, что может стать причиной тяжелой травмы и даже летального исхода.

Не пытайтесь установить шину, если у вас нет соответствующего инструмента и нет опыта выполнения этой операции.

Проверка шлангов подъемного контура

Всегда поддерживайте надлежащее давление в шине. Не перекачивайте шины выше рекомендуемого значения давления.

Запрещается выполнять сварку или нагревать колесо с шиной. Нагревание может повысить давление воздуха в шине, вследствие чего шина может взорваться. Сварка может привести к ослаблению конструкции или деформации колеса.

Во время накачивания шин используйте быстросъемный штуцер и удлинительный шланг, длина которого позволит стоять сбоку, а НЕ перед или над узлом шины. Используйте защитное ограждение, если оно есть в наличии.

Проверяйте колеса на наличие пониженного давления в шинах, порезов, вздутий, поврежденных ободов и отсутствующих колесных болтов и гаек.

Утилизируйте отходы надлежащим образом

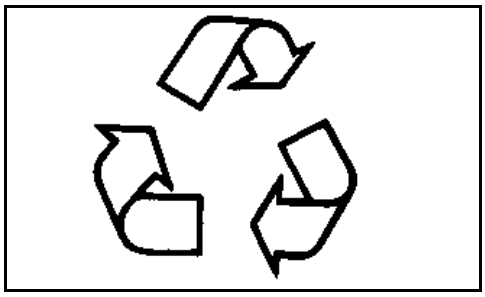

Неправильно утилизированные отходы представляют опасность для окружающей среды. Потенциальную опасность представляют собой отходы масла, топлива, охлаждающего вещества, тормозной жидкости, фильтров и аккумуляторных батарей, которые используются в машине.

Для сливания жидкостей используйте герметичные контейнеры. Не используйте для этого контейнеры для отходов пищевых продуктов и напитков, содержимое которых кто-то по ошибке может выпить.

Не сливайте отходы на землю, в канализационные люки или в водоемы.

Выпущенные в воздух холодильные агенты кондиционеров воздуха наносят вред атмосфере Земли. Государственные нормативные документы могут требовать, чтобы использованные холодильные агенты кондиционеров воздуха перерабатывались для вторичного использования в сертифицированных сервисных центрах кондиционеров воздуха.

Безопасное обращение с сельскохозяйственными химикатами

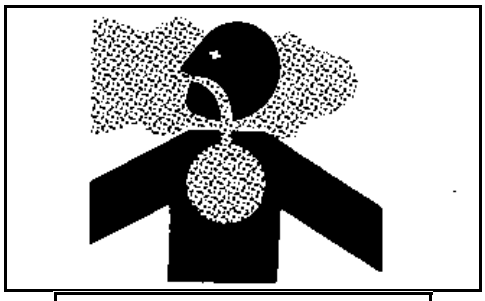

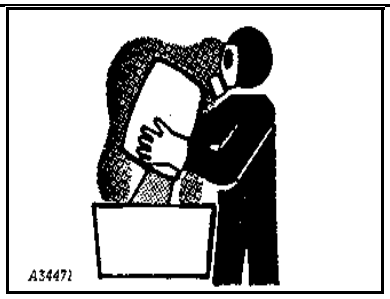

Химикаты, используемые в сельском хозяйстве, такие как фунгициды, гербициды, инсектициды, пестициды, родентициды и удобрения, могут представлять опасность для здоровья и окружающей среды, если с ними обращаться неосторожно.

Всегда выполняйте все инструкции по эффективному, безопасному и законному использованию сельскохозяйственных химикатов, которые приводятся на их этикетках.

Для снижения риска воздействия химикатов и получения травм:

Используйте средства индивидуальной защиты, рекомендуемые изготовителем химикатов. В случае отсутствия указаний изготовителя руководствуйтесь следующими общими правилами:

Химикаты с этикеткой «Опасно»: Наиболее токсичные. В общем случае необходимо использовать защитные очки, респиратор, защитные перчатки и средства защиты кожи.

Химикаты с этикеткой «Осторожно»: Менее токсичные. В общем случае необходимо использовать защитные очки, защитные перчатки и средства защиты кожи.

Химикаты с этикеткой «внимание»: Наименее токсичные. В общем случае необходимо использовать защитные перчатки и средства защиты кожи.

Избегайте вдыхания испарений, аэрозолей и пыли.

Утилизируйте отходы надлежащим образом

Во время работы с химикатами под рукой всегда должны быть мыло, вода и полотенце. Если химикат вступил в контакт с кожей, руками или лицом, немедленно промойте область контакта водой с мылом. Если химикат попал в глаза, немедленно промойте их водой.

После использования химикатов и перед приемом пищи и напитков, курением или мочеиспусканием обязательно помойте руки и лицо.

Во время работы с химикатами запрещается курить и принимать пищу.

После работы с химикатами обязательно примите ванну или душ и поменяйте одежду. Грязную одежду необходимо обязательно постирать.

Если во время работы с химикатами или сразу после нее вы почувствовали недомогание, немедленно обратитесь за медицинской помощью.

Химикаты необходимо содержать в таре (контейнерах) изготовителя. Запрещается переливать или пересыпать химикаты в контейнеры без этикеток или в контейнеры, которые используются для пищевых продуктов и напитков.

Храните химикаты на безопасном, запираемом участке, вдали от доступа людей и корма для животных. Не разрешайте детям подходить близко к этому участку.

Всегда утилизируйте контейнеры для химикатов надлежащим образом. Трижды промойте пустые контейнеры и проколите их или разломайте и затем утилизируйте надлежащим образом.

Безопасное обращение с химическими продуктами

Прямое воздействие опасных химических веществ может привести к тяжелым травмам. К потенциально опасным химическим веществам, используемым оборудованием, относятся смазочные материалы, холодильные агенты, краски и адгезивы.

Паспорт безопасности материала (ПБМ) содержит конкретные характеристики химического продукта: физически опасные факторы и опасность для здоровья, правила безопасного обращения с материалом и действия в чрезвычайной ситуации.

Перед работой с опасным химическим продуктом проверьте его ПБМ. С его помощью вы узнаете, какую опасность этот продукт представляет и как с ним безопасно обращаться. Далее следуйте рекомендуемым правилам безопасного обращения.

Безопасное обращение с химическими продуктами

Безопасная работа

Перед началом работы проверьте, чтобы из гидравлической системы складывания секций был стравлен воздух.

Перед тем, как поднять или опустить раму машины или откидные секции, проверьте, чтобы вокруг машины никого не было.

Запрещается работа со сложенными секциями.

Запрещается работа вблизи краев рвов, оврагов, промоин и крутых склонов.

Избегайте ям, канав и препятствий, которые могут стать причиной опрокидывания трактора, машины и буксируемых орудий, особенно на склонах.

Избегайте делать крутые повороты на склонах.

Уменьшайте скорость на поворотах или во время движения по неровной местности, а также на поворотах на уклонах.

Если вы покидаете трактор, всегда надо выключить трактор и переключиться на ПАРКОВКУ или задействовать тормоз.

Если вы оставляете трактор без присмотра, извлеките ключ из замка зажигания.

Когда выполняется поднятие или опускание откидных секций, трактор всегда должен стоять на ровной поверхности.

Управлять трактором можно только находясь в кресле. Если используются химические материалы, следуйте рекомендациям по обращению и хранению,

предоставленные их изготовителями

Машина должна буксироваться только сзади надлежащим образом оборудованного трактора.

Использование предупреждающих световых сигналов и световых приборов

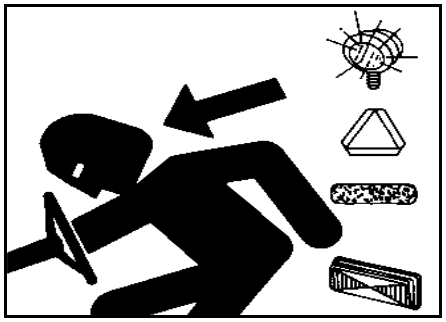

Избегайте столкновений с другими транспортными средствами на дороге, тихоходными тракторами с принадлежностями или буксируемыми орудиями и с самоходными машинами на автомобильных дорогах общего пользования.

Постоянно проверяйте ситуацию на дороге сзади, особенно на поворотах, и используйте сигналы поворота.

Используйте переднее освещение, проблесковые маячки и сигналы поворота в дневное и ночное время. Соблюдайте постановления местных органов власти в отношении освещения и опознавательных знаков. Осветительные приборы и опознавательные знаки должны быть видимыми, чистыми и в хорошем рабочем состоянии. Замените или отремонтируйте поврежденные или утерянные осветительные приборы и опознавательные знаки.

Запрещается ездить на машине

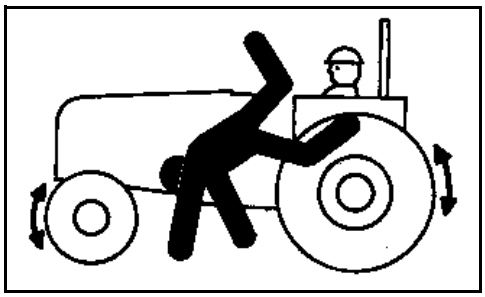

На машине разрешается находиться только оператору. Запрещается ездить на машине.

Посторонние лица на машине могут получить травмы, например, они могут столкнуться с посторонним предметом и выпасть из машины. Они также перекрывают обзор оператору, что приводит к управлению машины небезопасным способом.

Соблюдение максимальной скорости транспортировки

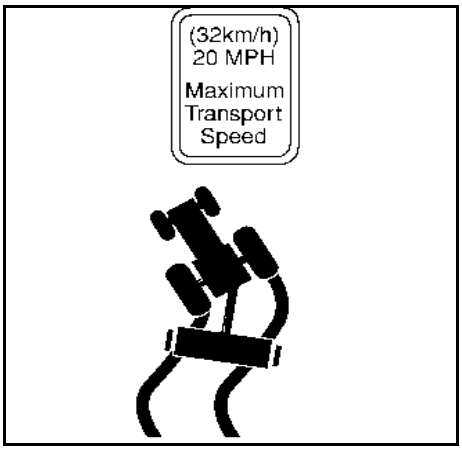

Максимальная скорость транспортировки для этого оборудования составляет 32 км/час (20 миль/час).

Некоторые тракторы способны работать на скоростях, превышающих максимальную скорость транспортировки этого оборудования. Независимо от максимальной развиваемой скорости трактора, используемого для буксировки этого орудия, запрещается превышать максимальную скорость транспортировки орудия.

Превышение максимальной скорости транспортировки орудия может привести к:

потере управления сцепкой трактор-орудие

ухудшению или потере способности останавливаться во время торможения

разрыву шин орудия

повреждению конструкции орудия или его компонентов

Будьте особенно внимательны и снижайте скорость во время буксировки по дороге с очень плохим состоянием покрытия, на поворотах и на склонах.

Не пытайтесь транспортировать орудие, если его масса в полностью нагруженном состоянии превышает 1,5 т (3300 фунтов) и более чем в 1,5 раза превышает массу трактора.

Запрещается буксировать это орудие с помощью автотранспортного средства.

Разрешена буксировка только с помощью трактора, надлежащим образом нагруженного балластом.

Использование человека, подающего сигналы руками

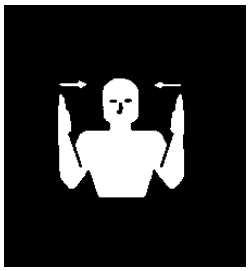

Если обзор тракториста ограничен, всегда используйте человека, подающего сигналы для направления движения сцепки трактор-прицеп для транспортировки удобрений.

Назначьте одного человека для выполнения этого действия. Человек, подающий сигналы, должен всегда стоять на видном месте. Убедитесь, что человек, подающий сигналы, стоит на безопасном расстоянии от маршрута прохождения машины.

Перед тем, как трактор начнет движение, договоритесь о значении каждого сигнала руками, чтобы избежать недоразумений и путаницы, которые могут привести к тяжелым травмам и даже к несчастному случаю с летальным исходом.

Удалите всех посторонних лиц с маршрута движения машины.

Соблюдение максимальной скорости транспортировки

Использование предохранительной цепи

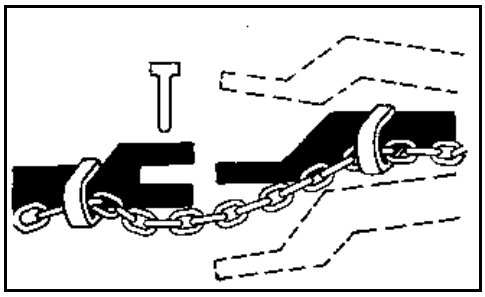

Предохранительная цепь помогает управлять буксируемым оборудованием, если оно случайно отсоединилось от тяговой штанги.

Используя надлежащие детали переходника, прикрепите цепь к опоре тяговой штанги трактора или к другому заданному месту крепления. Провисание цепи должно быть минимальным, но должно позволять выполнять поворот.

Безопасная буксировка грузов

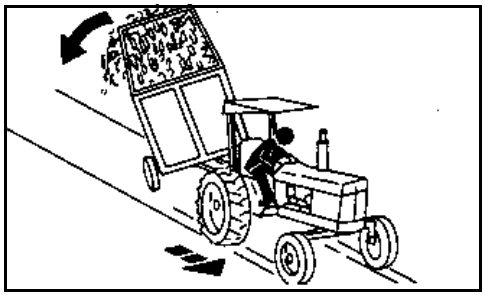

Тормозной путь увеличивается с увеличением скорости и веса буксируемого груза, а также на покатых поверхностях. Буксируемые грузы, с тормозами или без них, которые слишком тяжелые для трактора или буксируются на слишком большой скорости, могут стать причиной потери управления. Учитывайте суммарную массу оборудования и его нагрузку.

Соблюдайте рекомендуемые максимальные скорости передвижения по дорогах или местные ограничения скорости, значения которых могут быть ниже:

Если буксируемое оборудование не имеет тормозов, запрещается передвигаться со скоростью больше 32 км/час (20 миль/час) и буксировать грузы, масса которых превышает массу трактора более, чем в 1,5 раза.

Проверьте, чтобы соотношение веса не превышало рекомендуемого значения. Добавьте балласт до рекомендуемого максимального значения для трактора, сделайте меньшей нагрузку или возьмите более тяжелое сцепное устройство. Трактор должен быть достаточно тяжелым и мощным и иметь надлежащую тормозную способность, чтобы буксировать данный груз. Будьте особенно внимательны во время буксировки грузов по дороге с очень плохим состоянием покрытия, на поворотах и на склонах.

Избегайте воздушных линий электропередач

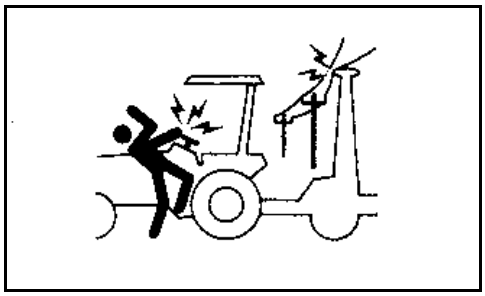

ВНИМАНИЕ! Не приближайтесь к воздушным линиям электропередач. Это может привести к тяжелым травмам или даже к летальному исходу. Осторожно проезжайте

под воздушными линиями электропередач и вокруг столбов этих линий. Необходимо помнить транспортную высоту вашей машины. Поражение электрическим током может произойти и без прямого контакта с воздушной линией электропередач.

Использование предохранительной цепи

Подготовка к транспортировке

ВНИМАНИЕ! Не допустите тяжелого травмирования или даже летального исхода. Запрещается буксировка машины грузовиком или другим
автомобильным транспортным средством. Конструкция этой машины позволяет выполнять ее буксировку только с помощью трактора с соответствующими характеристиками, который надлежащим образом нагружен балластом.
Используйте достаточно большой трактор, чтобы можно было осуществлять управление. Правильно нагрузите балласт на трактор для буксировки вашей машины.
Для гарантии безопасной транспортировки машины трактором прочитайте еще раз Инструкцию тракториста и эту инструкцию.
Чтобы избежать столкновения с верхними уровнями транспортной развязки или другими участниками дорожного движения, помните об ограничениях по высоте и ширине.
Откидные секции всегда складывайте полностью. Если цилиндры складывания откидных секций убраны, соедините секции цепью вместе, чтобы они случайно не опустились.
Полностью поднимите раму, закройте гидравлический клапан блокировки (если установлен) и установите транспортные замки/замки обслуживания перед транспортировкой.
Сцепите вместе тормоза трактора.
Прикрепите для буксируемой нагрузки предохранительную цепь надлежащего размера. Смотрите пункт «ИСПОЛЬЗОВАНИЕ ПРЕДОХРАНИТЕЛЬНОЙ ЦЕПИ» (в этом разделе).
ВАЖНО. Запрещена транспортировка машины по автомобильным дорогам, если она не оборудована нормально работающими осветительными приборами и отражающими опознавательными знаками/символами. Следите за тем, чтобы осветительные приборы и отражающие опознавательные знаки/символы были чистыми и видимыми. По вопросам приобретения осветительных приборов и проводки обращайтесь к своему дилеру Amity by Fast.
Перед передвижением по автомобильной дороге проверьте соответствие размеров оборудования, освещения и опознавательных знаков нормативным актам местных органов власти и нормам национального законодательства. Вы несете ответственность за понимание и соответствие всем требованиям транспортировки по автомобильным дорогам. Смотрите пункт «ИСПОЛЬЗОВАНИЕ ПРЕДУПРЕЖДАЮЩИХ СВЕТОВЫХ СИГНАЛОВ И СВЕТОВЫХ ПРИБОРОВ» (в этом разделе).

Транспортная безопасность

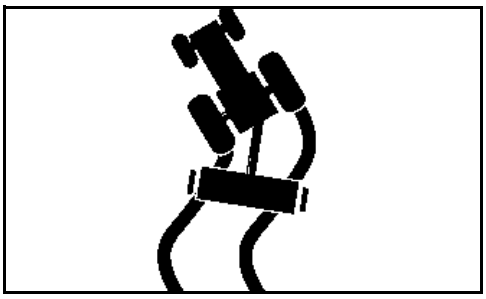

ВАЖНО. Во время транспортировки всегда перемещайтесь с приемлемой и безопасной скоростью, которая позволяет надлежащим образом контролировать рулевое управление и остановку. Во время передвижения по неровной дороге всегда существенно сбрасывайте скорость.
Следите за тем, чтобы никто из участников дорожного движения не приближался слишком близко к машине.
Смотрите пункт «СОБЛЮДЕНИЕ МАКСИМАЛЬНОЙ СКОРОСТИ ТРАНСПОРТИРОВКИ» (в этом разделе).
Не превышайте заданных указанных максимальных значений веса и скорости. Буксируемые грузы могут сворачивать в сторону, опрокидываться и приводить к потере управления. Смотрите пункт «БЕЗОПАСНАЯ БУКСИРОВКА ГРУЗОВ» (в этом разделе).
Во время транспортировки по крутым подъемам и спускам переключайте трактор на пониженную передачу; запрещается двигаться по инерции. Останавливайтесь медленно.
При движении с буксируемой машиной могут потребоваться пологие повороты. Будьте внимательны на дороге и особенно на участках с интенсивным движением.
Чтобы повысить устойчивость во время передвижения по полю, откидные секции необходимо разложить из транспортного положения как можно быстрее после съезда с автомобильной дороги.
ВАЖНО. Во время транспортировки машины по автомобильной дороге ВСЕГДА ИСПОЛЬЗУЙТЕ соответствующие фары и осветительные приборы для надлежащего оповещения других водителей на дороге.
Смотрите пункт «ИСПОЛЬЗОВАНИЕ ПРЕДУПРЕЖДАЮЩИХ СВЕТОВЫХ СИГНАЛОВ И СВЕТОВЫХ ПРИБОРОВ» (в этом разделе).

Безопасная парковка

Положение парковочного домкрата

А – штифт

Припаркуйте машину на ровной поверхности, опустите домкрат и вставьте штифт (А). Заблокируйте колеса орудия.

Замена предупреждающих знаков

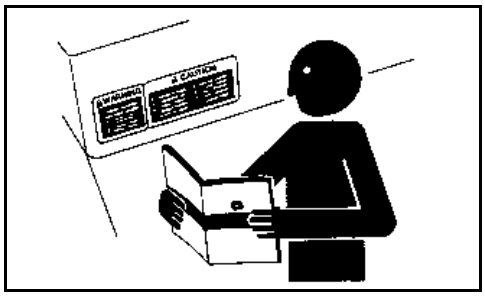

Заменяйте утерянные или поврежденные предупреждающие знаки. Чтобы правильно установить предупреждающий знак, сверьтесь с этой инструкцией по эксплуатации.

Вместе с деталями и компонентами, поставляемыми другими поставщиками, может быть передана дополнительная информация о безопасности, которая не содержится в этой Инструкции по эксплуатации.

Сцепка

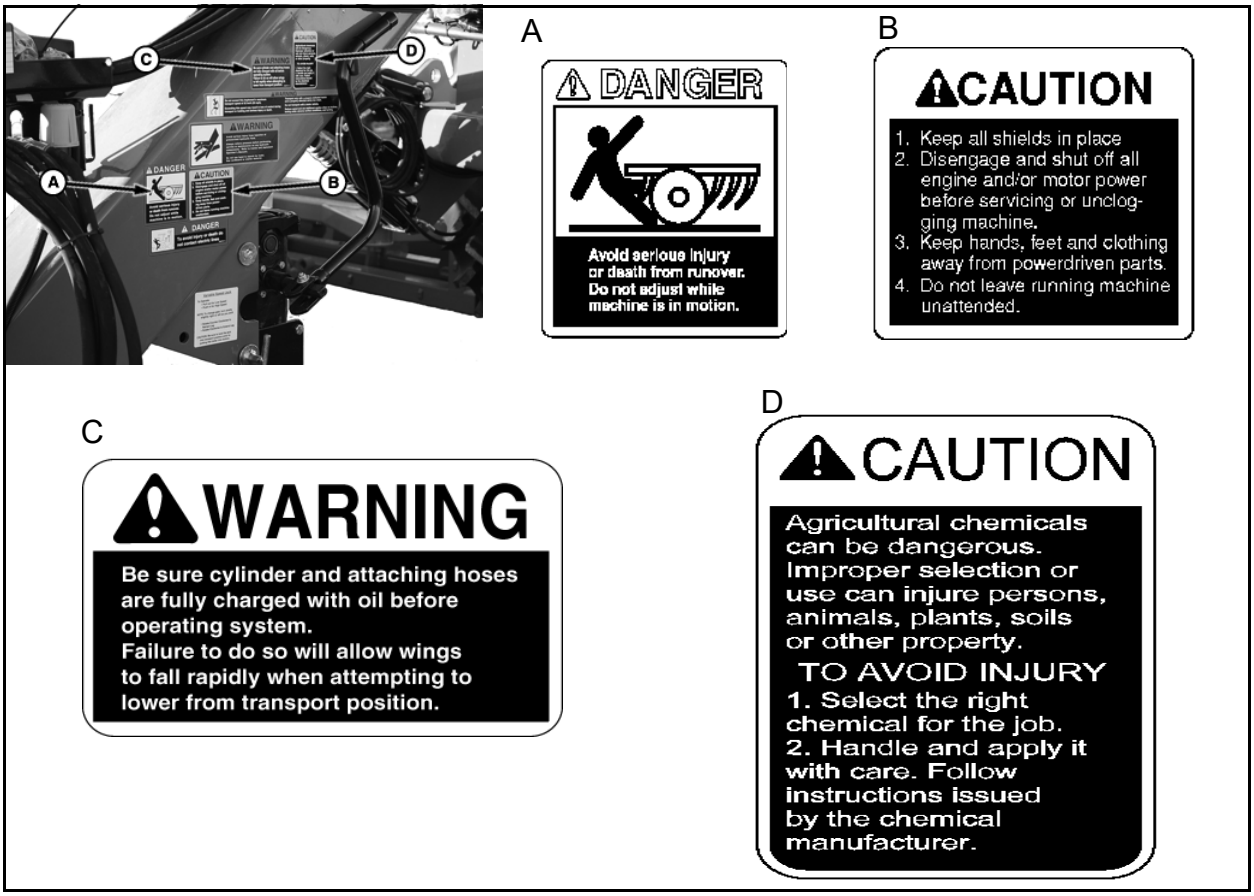

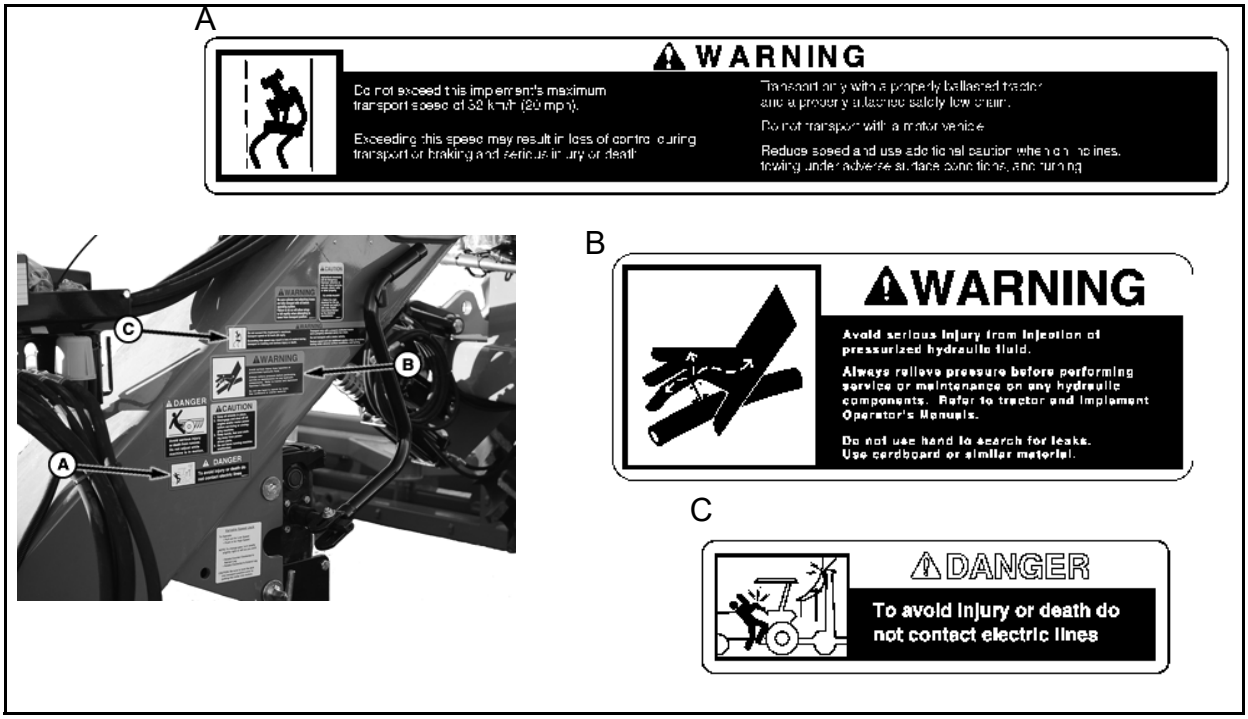

Откидная секция

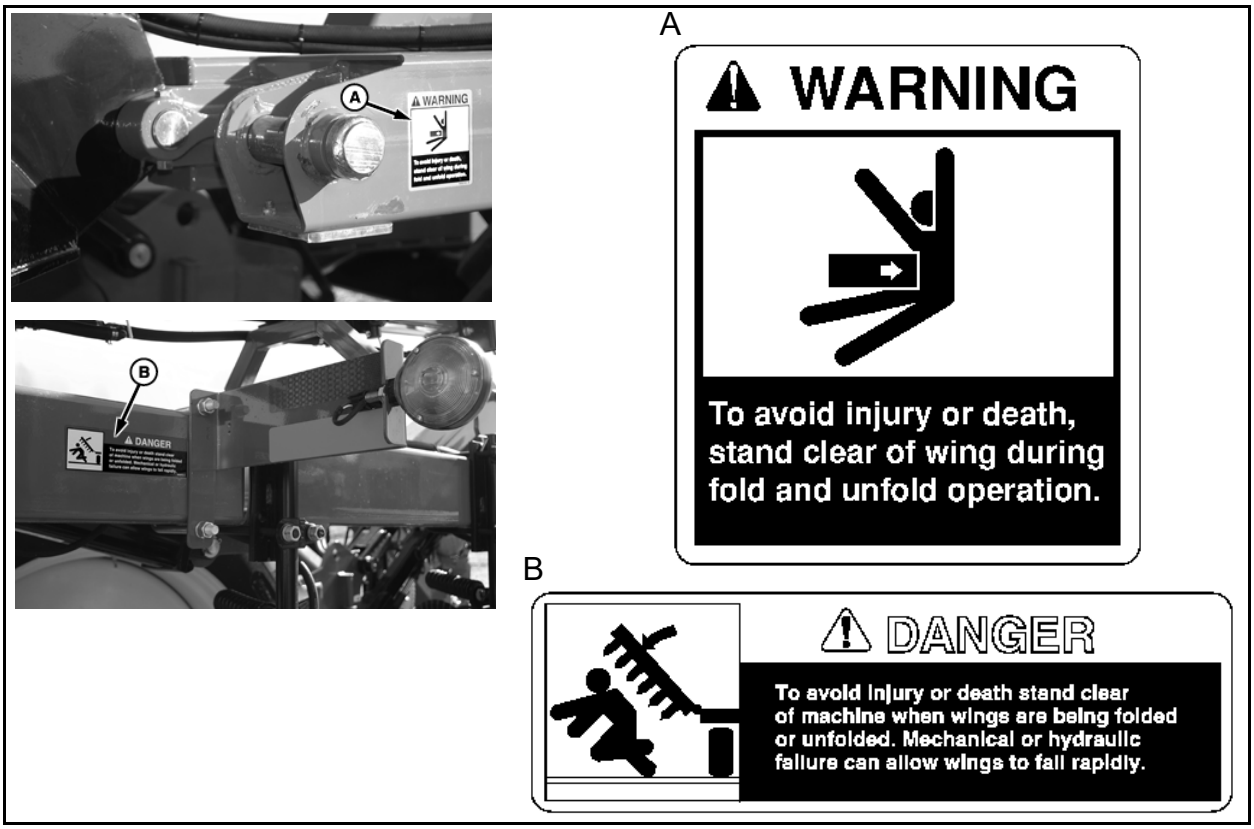

Главная рама

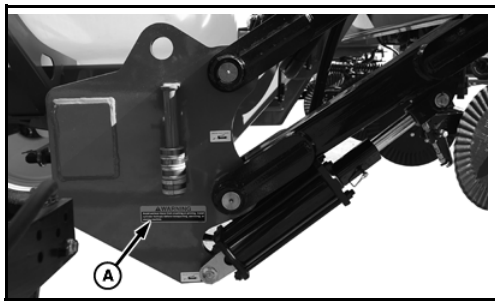

A

WARNING

Avoid serious injury from crushing or pinning. Install cylinder lockups before transporting, servicing, or storing machine.

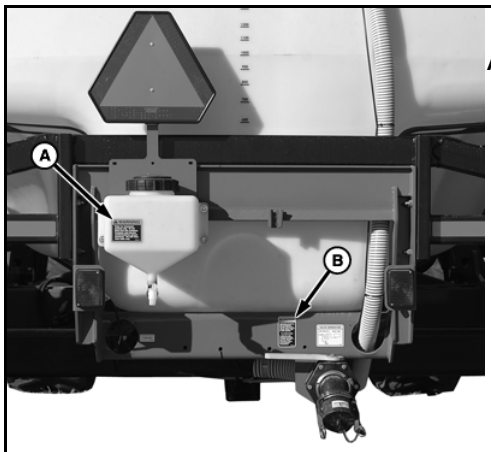

A

WARNING

Water for rinse/wash purpose only. Do not drink from this container. Container may become contaminated by sprayer chemicals. Fill with clean rinse water only.

B

CAUTION

Agricultural chemicals can be dangerous. Improper selection or use can injure persons, animals, plants, soils or other property.

TO AVOID INJURY

1. Select the right chemical for the job.
2. Handle and apply it with care. Follow instructions issued by the chemical manufacturer.

Колесо

A

ATTENTION: PLEASE CHECK LUG NUT TORQUE AT 5, 10, AND 50 HOURS OF OPERATION, AND REGULARLY THEREAFTER. TORQUE SHOULD BE 265 FT/LBS.

Устройства обеспечения безопасности

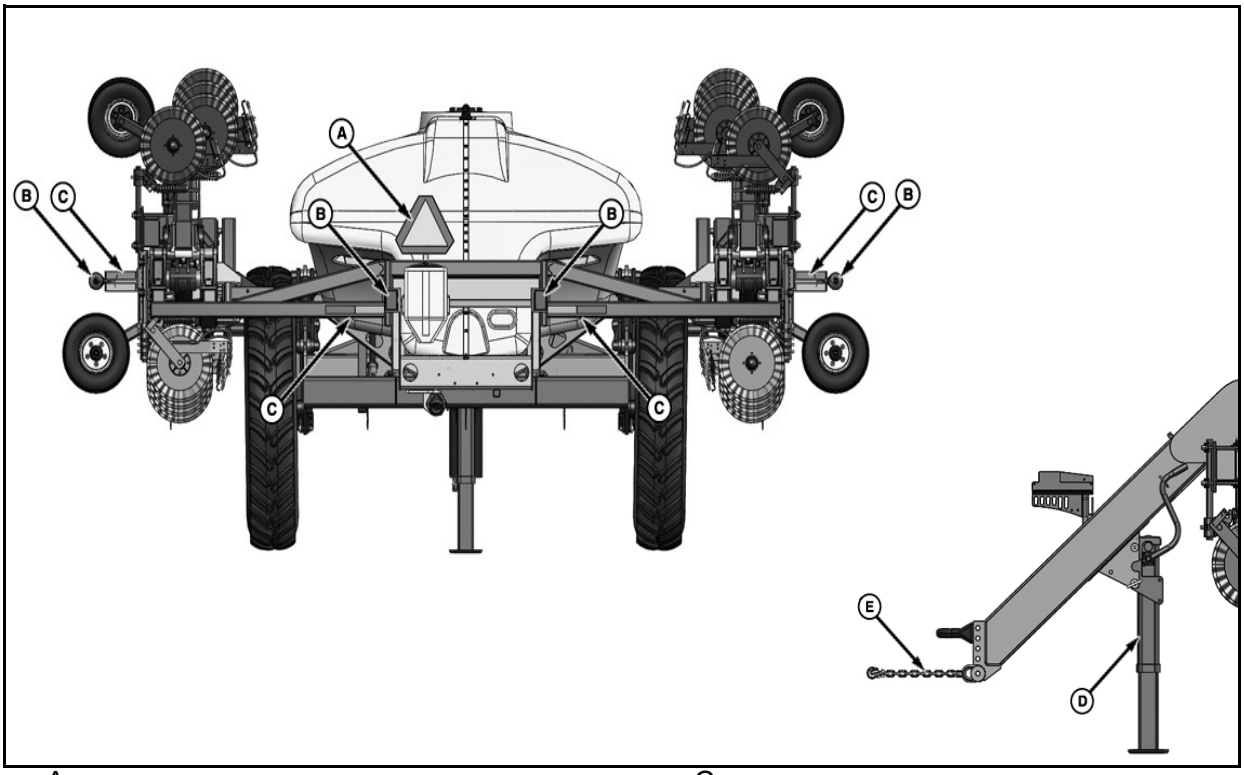

A – знак тихоходного транспортного средства
B – предупреждающие сигнальные огни
C – отражатели
D – домкрат
E – предохранительная цепь

Машина для внесения жидких удобрений серии 8200: Кроме показанных здесь устройств обеспечения безопасности, другие компоненты, системы, предупреждающие знаки на машине, предупреждающие сообщения и указания в инструкции по эксплуатации вносят свой вклад в безопасную работу этой машины, если они сочетаются с внимательностью и отношением к делу оператора.

Конструкция этого орудия может не соответствовать всем требованиям национального законодательства и постановлений местных органов власти относительно транспортировки по общественным дорогам. В регионах или странах, которые имеют национальные сертификационные требования к транспортировке по автомобильным дорогам, может понадобиться получение разрешения транспортировки по автомобильным дорогам этого орудия. Заказчик несет ответственность за понимание и соблюдение требований всех местных, региональных и национальных нормативных актов в отношении транспортировки по автомобильным дорогам.

A – знак тихоходного транспортного средства указывает на оборудование, которое двигается медленно, и предупреждают об этом участников движения, которые приближаются к нему сзади.

B и C – ОТРАЖАТЕЛИ И ПРЕДУПРЕЖДАЮЩИЕ СИГНАЛЬНЫЕ ОГНИ предупреждают других водителей о наличии на дороге и ширине тихоходного транспортного средства и подают сигналы поворота.

D – домкрат предотвращает падение машины, когда она находится на хранении.

E – предохранительная цепь помогает управлять машиной, если она случайно отсоединилась от тяговой штанги трактора.

ПОДГОТОВКА МАШИНЫ

Использование Инструкции тракториста

В случае необходимости получить подробную информацию о работе оборудования всегда обращайтесь к Инструкции тракториста.

Контрольный список перед началом работы

Для эффективной и безопасной работы машины необходимо, чтобы каждый оператор внимательно изучил рабочие операции и все связанные с ними меры обеспечения безопасности, изложенные в этом разделе. Оператору предоставляется контрольный список перед началом работы. Следовать этому списку важно как для безопасности оператора, так и для поддержания хорошего рабочего состояния машины для внесения удобрений.

Проверьте следующие пункты перед работой машины для внесения удобрений:

1. Смазывать машину в соответствии с графиком, указанном в разделе «СМАЗЫВАНИЕ И ТЕХОБСЛУЖИВАНИЕ».
2. Для работы с машиной для внесения удобрений использовать только трактор, обладающий соответствующей мощностью и массой. Рекомендации смотрите в разделе «ТЕХНИЧЕСКИЕ ХАРАКТЕРИСТИКИ».
3. Проверьте, чтобы машина была надлежащим образом соединена с трактором. Проверьте, чтобы сквозь палец тяговой штанги был продет механический фиксатор и была установлена предохранительная цепь.
4. Проверьте плотность соединений всех гидравлических линий, шлангов, фитингов и муфт.
5. Осмотрите шины и проверьте, чтобы они были накачаны до заданного давления.
6. Откалибруйте машину для внесения удобрений, если это начало сезона или если используется новая норма внесения удобрений.
7. Проверьте состояние и прокладку всех шлангов и линий жидкости. Проверьте, чтобы все линии были проложены с изгибами большого радиуса. Замените все поврежденные шланги и линии. Заново проложите истертые, пережатые и загнутые линии.
8. Проверьте расположение компонентов. Снимите и замените все изношенные компоненты.
9. 9. Снимите все перепутанные материалы.
10. 10. Поднимите балку для навешивания рабочих органов и немного поверните дозировочный насос. Проверьте, чтобы из каждой насадки вытекала жидкость. По необходимости отсоедините или подсоедините линии. Замените все закупоренные насадки.

Проверка и смазка машины

Проверьте давление в шинах и подкачайте их в случае необходимости. (смотрите пункт «ПРОВЕРКА ДАВЛЕНИЯ В ШИНАХ» в этом разделе)
Выполните необходимую смазку. (Смотрите раздел «Смазка»)
Проверьте наличие незакрепленных, поврежденных или отсутствующих деталей. Перед выездом в поле отремонтируйте или замените детали.
Проверьте, чтобы гидравлические шланги и их крепления не касались движущихся деталей. Измените положение шлангов и креплений и зафиксируйте их зажимами.

Проверка давления в шинах

ВНИМАНИЕ! Не допускайте потери управления транспортным средством во время транспортировки вследствие разрыва перекачанных шин, что может привести к тяжелым травмам и даже к летальному исходу.

Для равномерного заглубления в почву необходимо одинаковое давление во всех шинах. Пониженное давление в одной шине приведет к большему заглублению с одной стороны. Увеличенное заглубление с одной стороны приведет к боковому смещению машины. Накачайте шины до указанного ниже номинального давления

Размер шин	Давление
380/90R46 LR168 (одинарные)	538 кПа (5,38 бар) (78 фунтов/кв.дюйм)
380/90R46 LR149 (сдвоенные)	255 кПа (2,55 бар) (37 фунтов/кв.дюйм) внутренний 227 кПа (2,28 бар) (33 фунтов/кв.дюйм) внешний
380/90R54 LR170 (одинарные)	517 кПа (5,17 бар) (75 фунтов/кв.дюйм)
380/90R54 LR152 (сдвоенные)	241 кПа (2,41 бар) (35 фунтов/кв.дюйм) внутренний 241 кПа (2,41 бар) (35 фунтов/кв.дюйм) внешний
480/80R50 LR176	545 кПа (5,00 бар) (73 фунтов/кв.дюйм)
20,5 x 8-10	621 кПа (6,21 бар) (90 фунтов/кв.дюйм)
6.7R15	303 кПа (3,03 бар) (44 фунтов/кв.дюйм)

ПРИМЕЧАНИЕ. Давление в шинах напрямую связано с LRXXX (полужирный курсив). Перед добавлением воздуха в шину убедитесь в грузоподъемности шины.

Проверка колесных гаек

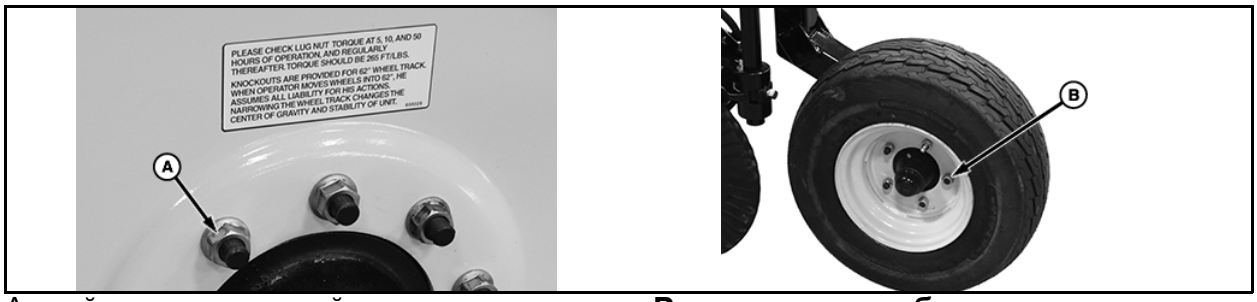

A – гайка колеса главной рамы
B – гайка копирующего колеса
Проверяйте степень затяжки всех колесных гаек (A) и
на протяжении первой недели работы и далее такую проверку выполняйте регулярно.
Затяните все колесные болты с моментом затяжки согласно ТУ.

Деталь	Номинальное значение
(A) Гайка колеса главной рамы	359 Н·м (265 фунто-футов)
(B) Гайка копирующего колеса	95 Н·м (70 фунто-футов)

Затягивание колесных деталей

Проверьте степень затяжки ВСЕХ ОБЫЧНЫХ БОЛТОВ, П-ОБРАЗНЫХ БОЛТОВ и БОЛТОВ С ГОЛОВКОЙ ПОД КЛЮЧ после первых 10–15 часов работы и затем в конце первой недели (через 50 часов) работы.
Затяните все болты с моментом затяжки, указанным в разделе «Обслуживание», если не указано иное.
Регулярно проверяйте степень затяжки колесных деталей

Регулировка глубины внесения удобрения

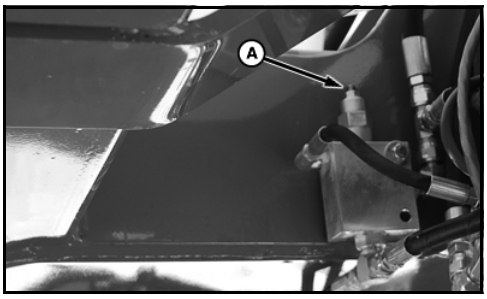

Уравновешивающая цепь
A – винт с шестигранным углублением в головке
B – настройка регулировки скорости потока SCV I

Глубина внесения материала зависит может варьироваться в зависимости от способа внесения. Проверьте у изготовителя удобрения или химиката глубину внесения.
Установите балку для навешивания рабочих органов, сошник или насадку на требуемую глубину.
После подъезда к требуемому месту на поле можно опустить центральную секцию и главную откидную секцию перемещением вперед рычага SCV I. Даже после того, как сошники зайдут в почву, SCV I должен постоянно

ВАЖНО. ЗАПРЕЩАЕТСЯ превышать настройку потока SCV I 90 %.

При опускании центральной секции и главных откидных секций они должны опуститься на землю одновременно. Если они опускаются на землю не одновременно, постепенно увеличивайте гидравлический поток к SCV I (контур управления глубиной), чтобы он стал таким, как необходимо, и проблема была устранена. Если центральная секция все еще опускается медленно, отпустите зажимную гайку и выкрутите винт с шестигранным углублением в головке (A), выставьте 1/4 оборота за один раз и проверьте работу (если выкрутить слишком сильно, центральная секция перейдет в положение хранения и/или транспортировки). Если центральная секция опускается слишком быстро, закрутите винт на 1/4 оборота, чтобы замедлить опускание, и проверьте работу.

Регулировка контроля глубины

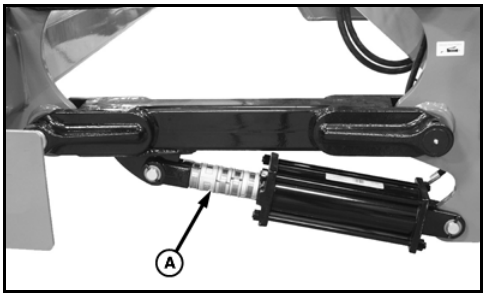

A – разделительная прокладка

Установите разделительные прокладки (A) на штоке цилиндра подъема балки для навешивания рабочих органов, чтобы выставить требуемую глубину работы машины. Теперь балку можно полностью опустить, и она всегда будет возвращаться на одну и ту же глубину

Регулировка копирующих колес

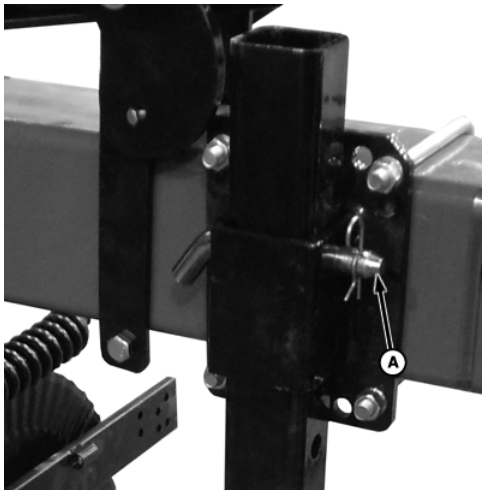

A – штифт

Каждая внутренняя и наружная откидная секция оборудована копирующим колесом, которое помогает поддерживать глубину внесения материала. Чтобы добиться одной и той же глубины внесения материала, опускайте копирующие колеса, если почва мягкая, и поднимайте — если твердая.

1. Выньте штифт (A) и отрегулируйте требуемую высоту копирующего колеса.
2. Вставьте штифт и шплинт. 3. Повторите на другой стороне.

Регулировка насадок

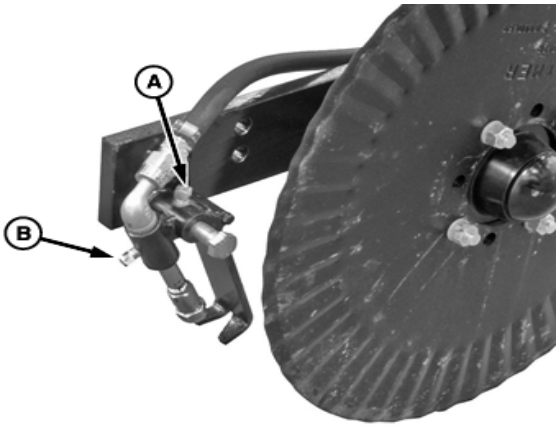

A – регулировочный болт
B – регулировочный болт

1. Разложите откидные секции и поднимите балку для навешивания рабочих органов на максимальную высоту.
2. Подставьте предохранительные стойки под центр балки для навешивания рабочих органов или установите транспортные замки на подъемные цилиндры.
3. Чтобы отрегулировать угол насадки:
4. • Лучший результат достигается в том случае, когда насадка направляет струю жидкости приблизительно на 1 дюйма (25 см) за сошником.
5. • Ослабьте регулировочный болт (A), чтобы выставить требуемый угол насадки и отцентрировать за сошником.
6. Чтобы отрегулировать форму струи из насадки:
7. • Смотрите вдоль насадки и сошника. Насадка должна направлять струю жидкости сразу позади сошника.

- • Ослабьте регулировочный болт (B), чтобы отрегулировать струю из насадки параллельно борозде.

Очистка фильтра

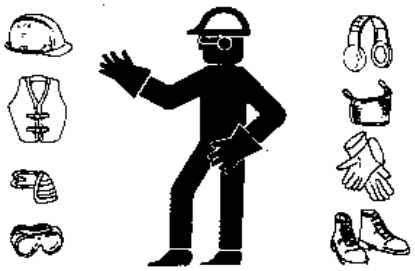

ВНИМАНИЕ! Предотвращение тяжелых травм или даже

Посмотрите в ПБМ химического вещества или удобрения указания по правильному обращению.

Токсичные химические вещества могут попадать в тело человека путем вдыхания разбрызгиваемой жидкости или контакта с незащищенной кожей.

Не рискуйте своим здоровьем и безопасностью.

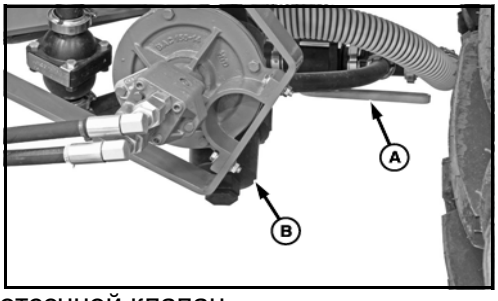

A – отсечной клапан
B – крышка

Выполняйте очистку клапана в начале каждого рабочего дня, когда бак пустой, или в системе обнаружена грязь.

1. На рабочем участке не должны находиться посторонние лица.
2. Закройте отсечной клапан (A), если в баке есть жидкость.
3. Сбросьте давление в гидравлическом контуре.
4. Снимите крышку (B) для доступа к сетчатому фильтру.
5. Промойте сетчатый фильтр чистой водой.

ВАЖНО. Не закручивайте слишком сильно бачок, чтобы не треснула головка.

6. Установите сетчатый фильтр в бачок и закрутите его руками.
7. Откройте отсечной клапан (A), если в баке есть жидкость.

Заполнение бака

ВНИМАНИЕ! Предотвращение тяжелых травм или даже летального исхода.

Посмотрите в ПБМ химического вещества или удобрения указания по правильному обращению.

Токсичные химические вещества могут попадать в тело человека путем вдыхания разбрызгиваемой жидкости или контакта с незащищенной кожей.

Не рискуйте своим здоровьем и безопасностью.

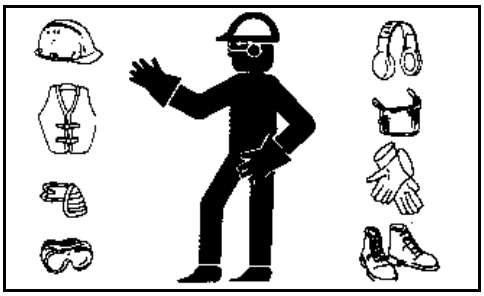

Заполнение бака

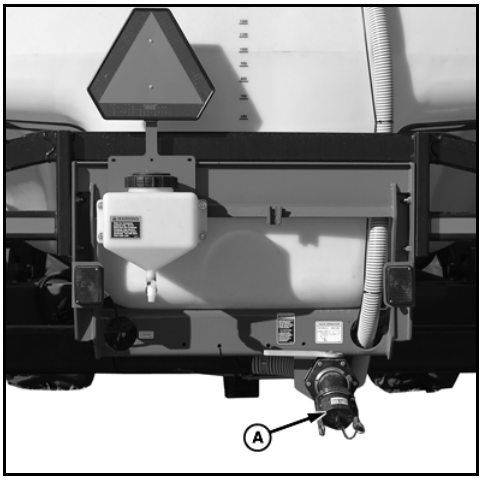

А – линия заполнения

ВАЖНО. Во избежания повреждения машины, она должна транспортироваться с ПУСТЫМ баком.

ПРИМЕЧАНИЕ. Заливайте только такое количество жидкости в бак, которое необходимо для выполнения работы.

1. Подъедьте тендерной тележкой или тягачом к машине.
2. Подсоедините перекачивающий шланг к нижней линии заполнения (А).
3. Включите насос на тендерной тележке и откройте клапан на входной линии.
4. Закачивайте жидкость до тех пор, пока бак не заполнится до требуемого уровня. Не перелейте жидкость.
5. Закройте входной клапан и выключите насос на тендерной тележке.
6. Отключите и сверните линию заполнения.
7. Установите и закрутите крышки на входной линии.

Заливка свежей воды в бак для промывной воды

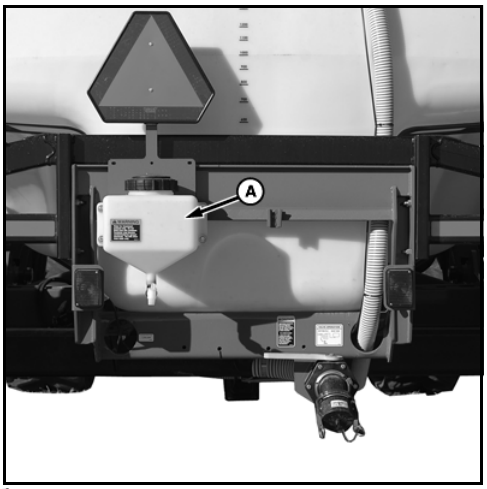

А – бак для промывной воды

В каждой машине на задней раме установлен бак для промывной воды (А). Сразу же после расходования промывной воды заполните бак свежей чистой водой. Следите за тем, чтобы в баке всегда было достаточно воды. Используйте воду из промывного бака для очистки, промывания или мытья всех загрязненных предметов.

ОСТОРОЖНО: Запрещается пить воду из промывного бака

Бак для промывной воды может загрязниться распыляемыми химикатами или другими загрязнителями

Регулировка ходовой скорости

Необходимо установить ходовую скорость и затем выставить поток, чтобы задать требуемую норму внесения материала. Всегда работайте на установленной ходовой скорости.

Однако, наилучшие результаты работы достигаются на ходовой скорости 8–13 км/час (5–8 миль/час). Колебания ходовой скорости в поле будут автоматически компенсироваться.

Всегда работайте на удобной скорости. Надо работать на такой скорости, чтобы балка для подвешивания рабочих органов или бак не подпрыгивали на поле.

Для получения эффективных результатов необходимо, чтобы жидкость вносилась на одинаковую глубину одинаковым способом. Подпрыгивание машины будет мешать достижению такой однородности.

Проверка сошников

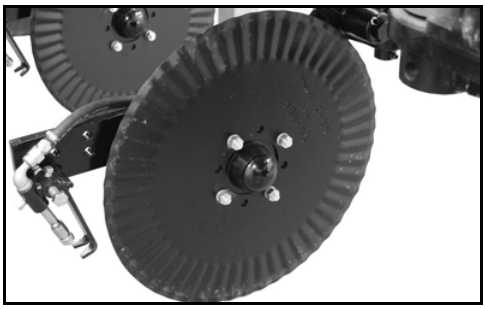

Сошник с опрыскивателем

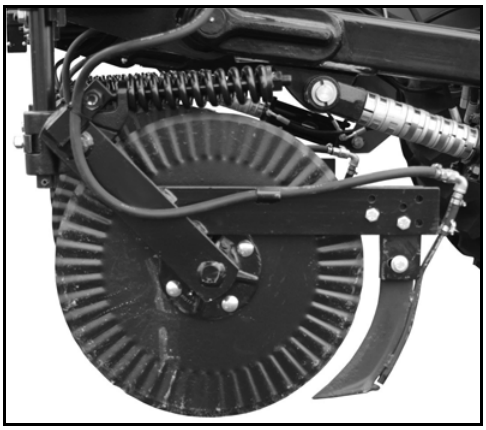

Сошник с ножом

Сошники используются для срезания пожнивных остатков на поверхности земли, проникновения в почву и разделения ее для внесения жидкости из насадки. Глубина захода сошника в почву регулируется разделительными прокладками на штоке подъемного цилиндра и положением копирующего колеса.

Постоянно проверяйте сошники во время работы на каменистой почве. Изогнутые, расколотые или сломанные сошники не будут проникать в почву надлежащим образом.

Всегда удаляйте материалы, которые намотались на детали.

Регулировка насадок/ножей

В общем случае рекомендуется, чтобы кончик насадки находился немного над поверхностью земли, когда машина перемещается по полю. Благодаря этому жидкость гарантированно попадет в почву в борозде и останется в земле после закрытия борозды

Подготовка гидравлической системы

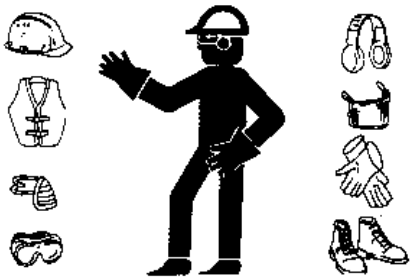

Очистка сетчатого фильтра системы

ВНИМАНИЕ! Предотвращение тяжелых травм или даже летального исхода.

Посмотрите в ПБМ химического вещества или удобрения указания по правильному обращению.

Токсичные химические вещества могут попадать в тело человека путем вдыхания разбрызгиваемой жидкости или контакта с незащищенной кожей.

Не рискуйте своим здоровьем и безопасностью.

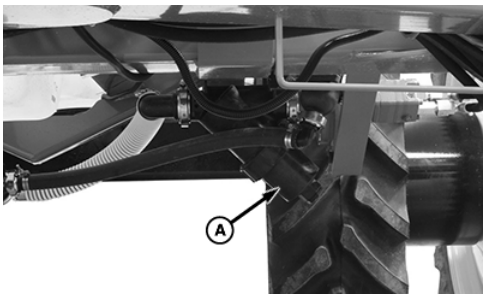

A – сетчатый фильтр

ПРИМЕЧАНИЕ. Всегда выключайте отсечной клапан во время работы с компонентами гидравлического контура, чтобы изолировать жидкость в баке.

В линии всасывания гидравлической системы установлен сетчатый фильтр (A), который не пропускает грязь и загрязнения.

Необходимо ежедневно закрывать клапан, доставать сетчатый фильтр и промывать его чистой водой. Очистка жидкости необходима для предотвращения закупоривания насадок.

ПОДСОЕДИНЕНИЕ И ОТСОЕДИНЕНИЕ МАШИНЫ

Безопасное подсоединение машины

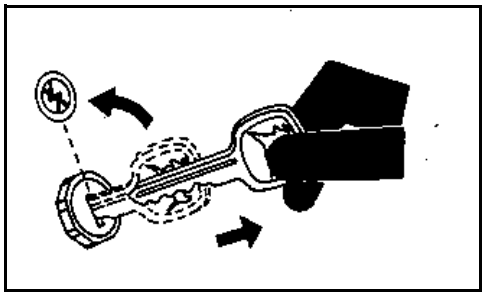

ВНИМАНИЕ! Не допускайте травмирования людей вследствие неожиданного движения машины. Перед тем, как начать работать со сцепкой, задействуйте стояночный тормоз и/или переведите коробку передач в положение ПАРКОВКА, заглушите двигатель и извлеките ключ из замка зажигания.

Выполните надлежащие соединения шлангов

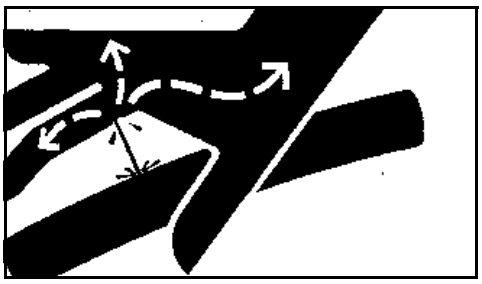

ВНИМАНИЕ! Струя жидкости, вылетающая из шланга под давлением, может попасть под кожу
и привести к получению тяжелой травмы. Чтобы избежать этой опасности, сбрасывайте давление перед отсоединением гидравлической и других линий. Перед тем, как подать давление, затяните все соединения. Поиск утечек выполняется с помощью куска картона. Защищайте руки и тело от жидкостей, находящихся под высоким давлением.

Если произошел несчастный случай, немедленно обратитесь к врачу. Любую жидкость, попавшую под кожу, необходимо удалить хирургическим способом в течение нескольких часов, в противном случае может развиться гангрена. Врачи, незнакомые с таким видом травм, должны обратиться к компетентным медицинским специалистам. Такую информацию можно узнать в медицинском отделе Deere & Company в Молине, Иллинойс, США

ВНИМАНИЕ! Гидравлические шланги могут выходить из строя из-за физических повреждений, перегибов, старения и вредного воздействия. Регулярно проверяйте шланги. Выполняйте замену поврежденных шлангов.

ВАЖНО. Все гидравлические соединительные муфты должны быть очищены от мусора, пыли и песка. Закрывайте отверстия для прохождения жидкостей защитными крышками, пока не будут установлены соединения. Посторонние материалы могут повредить гидравлическую систему.

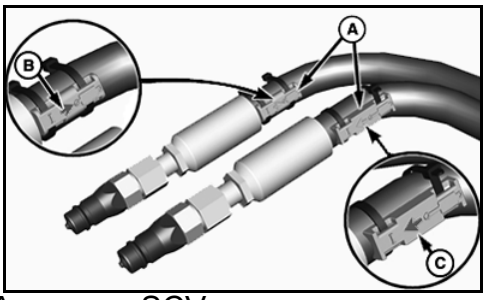

A – метка SCV
B – маркировка линии под давлением
C – маркировка возвратной линии

Определите цвет метки SCV (A), затем воспользуйтесь стрелочками линии под давлением (B) и возвратной линии (C) для правильного подсоединения к выходу SCV. (Смотрите таблицу идентификации SCV)

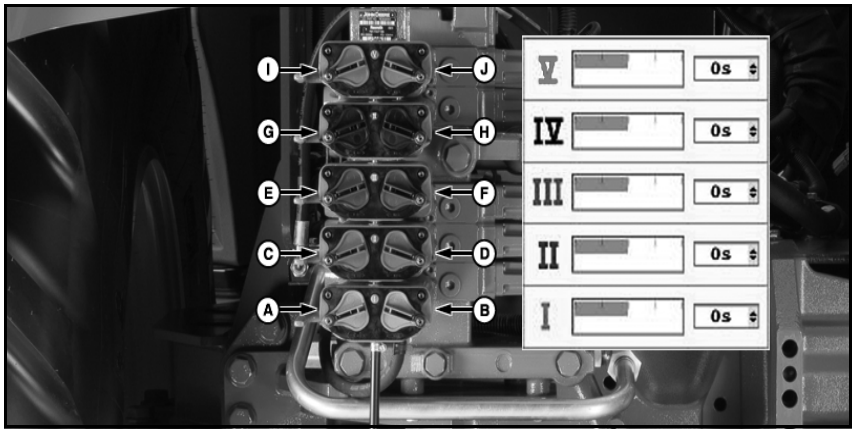

Обозначение	SCV Идентиф	Тип потока	Цвет шлан	Применение SCV
A	I	Давление	Серый	Главный цилиндр подъема\линия давления резкого перемещения секции (опускание)
B	I	Возвратная линия	Оранжевый	Главный цилиндр подъема\возвратная линия резкого перемещения секции (поднятие)
C	II	Давление	Синий	Складывание внутренней секции\прижимное усилие (опускание) – работа при постоянном потоке
D	II	Возвратная линия	Зеленый	Возвратная линия складывания внутренней секции (поднятие)
E	III	Давление	Пурпурный	Линия давления складывания наружной секции (опускания)
F	III	Возвратная линия	Коричневый	Возвратная линия складывания наружной секции (поднятие)

ВАЖНО. Цвета шлангов не соответствуют цвету SCV

РЕГУЛИРОВАНИЕ ГИДРАВЛИЧЕСКОГО ПОТОКА НАСОСА ОПРЫСКИВАТЕЛЯ

Определите модель вашего трактора и следуйте инструкциям по установке.
ВНИМАНИЕ: НЕВЫПОЛНЕНИЕ РЕГУЛИРОВАНИЯ ПОТОКА МАСЛА ПРИВЕДЕТ К ОТКАЗУ ДВИГАТЕЛЯ.
ВНИМАНИЕ: НЕ ПОДХОДИТ ДЛЯ ГОРЮЧИХ ЖИДКОСТЕЙ.

СИСТЕМА ВЫЯВЛЕНИЯ НАГРУЗКИ С ЗАКРЫТЫМ ЦЕНТРОМ (LS, ЗАКРЫТАЯ)

Отрегулируйте поток масла, используя **РЕГУЛЯТОР ПОТОКА** и **ОГРАНИЧИТЕЛЬ ПОТОКА** трактора. (Не используйте диафрагменный дроссель.)
Инструкции по установке:

1. (Опционально) Отсоедините переходник и установите ограничитель потока на впускное отверстие (обозначено **I**).
2. Закройте игольчатый клапан двигателя: ослабьте контргайку, поверните игольчатый клапан по часовой стрелке до усадки и затяните контргайку. (заводское регулирование)
3. Отключите штангу опрыскивателя и перекройте нагнетательные клапаны.
4. Установите регулятор потока в положение минимального потока (черепаха).
5. Переместите рычаг гидравлики в положение «Снизить/Убрать», чтобы запустить насос.
6. Регулируйте поток на тракторе, пока давление выключения опрыскивателя не станет меньше максимального значения, указанного в таблице на странице 3.

Примечание: Если ограничитель потока перекрывает поступление масла в двигатель:

6а) Переместите рычаг гидравлики в положение «Поплавок» или «Нейтральное», чтобы снять давление масла с ограничителя потока.
6б) Установите регулятор потока на тракторе в положение, в котором поток уменьшится.
6в) Повторите шаги 5 и 6.

ОГРАНИЧИТЕЛЬ ПОТОКА

РЕГУЛЯТОР ПОТОКА

7. Откройте нагнетательный клапан опрыскивателя, чтобы получить желаемое давление опрыскивания.

СИСТЕМА КОМПЕНСАЦИИ ДАВЛЕНИЯ С ЗАКРЫТЫМ ЦЕНТРОМ (PC, ЗАКРЫТАЯ)

Отрегулируйте поток масла, используя **ДИАФРАГМЕННЫЙ ДРОССЕЛЬ**.
(Не используйте ограничитель потока.)
Инструкции по установке:

1. Установите вставку диафрагменного дросселя в корпус переходника/дросселя во входном порте двигателя (обозначен **I**).
2. Закройте игольчатый клапан двигателя: ослабьте контргайку, поверните игольчатый клапан по часовой стрелке до усадки и затяните контргайку. (заводское регулирование)
3. Установите регулятор потока «Кролик/Черепаха» в положение «Черепаха».
4. Переместите рычаг гидравлики в положение «Снизить/Убрать», чтобы запустить насос.
5. Отрегулируйте регулятор потока «Кролик/Черепаха» и нагнетательный клапан опрыскивателя, чтобы получить желаемое давление опрыскивания.

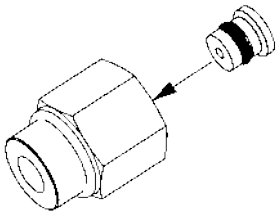
ДИАФРАГМЕННЫЙ ДРОССЕЛЬ

СИСТЕМА С ОТКРЫТЫМ ЦЕНТРОМ (ОТКРЫТАЯ)

Выберите размер двигателя, который лучше всего соответствует производительности гидравлической системы трактора. Отрегулируйте поток масла с помощью **ИГОЛЬЧАТОГО КЛАПАНА** двигателя.
(Не используйте диафрагменный дроссель или ограничитель потока).
Инструкции по установке:

1. Отключите штангу опрыскивателя и перекройте нагнетательные клапаны.
2. Ослабьте контргайку и выкрутите игольчатый клапан на 3 или 4 оборота против часовой стрелки.
3. Выставьте дроссельную заслонку на рабочую скорость опрыскивателя.
4. Переведите рычаг гидравлики в положение «Снизить/Убрать» для запуска насоса.
5. Закручивайте игольчатый клапан по часовой стрелке, пока давление выключения опрыскивателя не станет меньше максимального значения, указанного в таблице на странице 3, а потом затяните контргайку.
6. Откройте нагнетательный клапан опрыскивателя, чтобы получить желаемое давление опрыскивания.

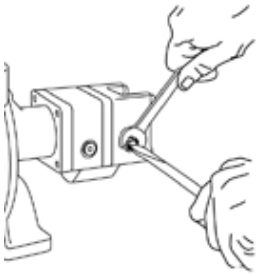
ИГОЛЬЧАТЫЙ КЛАПАН

Подсоединение машины к трактору

ВНИМАНИЕ! Проверьте, чтобы на рабочем участке не было посторонних лиц.

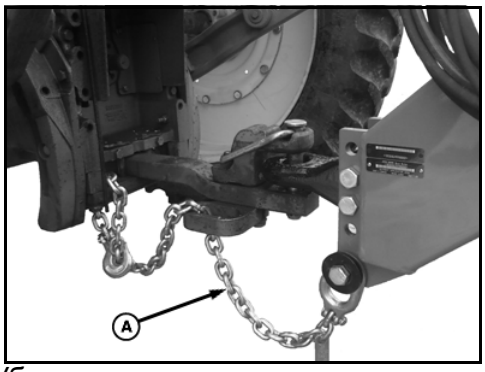

1. Убедитесь в наличии достаточного пространства и запаса высоты, чтобы машина могла безопасно сдать назад.
2. Медленно сдавайте трактором назад, пока не совпадут отверстия на сцепке и тяговой штанге.
3. Установите на тяговую штангу палец и фиксатор.
4. 4. Надежно закрепите предохранительную цепь (A) вокруг рамы тяговой штанги трактора для предотвращения непредвиденного отсоединения.
5. Проверьте совместимость гидравлических систем машины и трактора. Внесите изменения в машину для внесения жидких удобрений, если это будет необходимо. Запрещается выполнять работу, пока гидравлические системы машины и трактора не станут совместимыми.

6. **Соединение гидравлической системы**

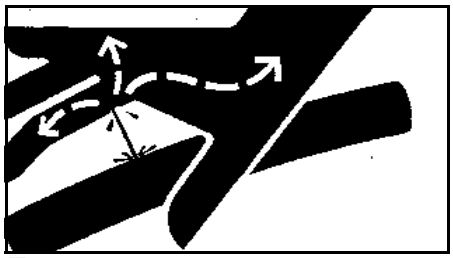

Предотвращение тяжелых травм или даже летального исхода. Сбросьте давление в гидравлической системе перед подсоединением гидравлических шлангов.

- Очистите грязь с муфт на концах шлангов и .муфт трактора с помощью куска чистой ткани или бумажного полотенца.
- Сбросьте давление в гидравлической системе.
- Проложите шланги над сцепкой и подсоедините шланги к муфтам трактора. Проверьте, чтобы муфты были надежно зафиксированы. Не забудьте оставить провисание для выполнения поворотов.

Проложите электрические кабели над сцепкой и соедините их с электрическими разъемами на тракторе. Не забудьте оставить провисание для выполнения поворотов.

A –- штифт
B отверстие

Поверните коленчатую рукоятку, чтобы поднять домкрат. Выньте штифт (A) из отверстия и поверните раму домкрата вперед в сложенное положение.
Вставьте штифт в отверстие (B), чтобы зафиксировать положение домкрата.

Подсоединение

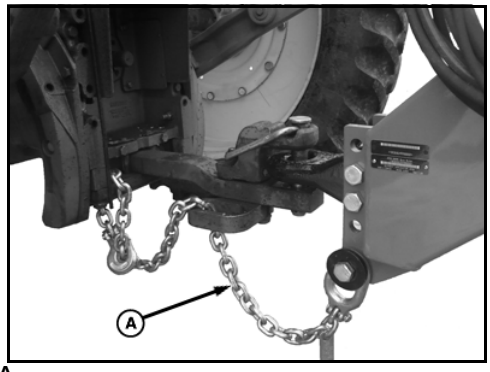

A – предохранительная цепь

ВНИМАНИЕ! Предохранительная цепь (A) помогает управлять буксируемым оборудованием, если оно случайно отсоединилось от тяговой штанги во время транспортировки. Потеря управления машиной может привести к получению тяжелой травмы и даже к летальным исходам людей. Используя соответствующие переходные детали, подсоедините цепь к опоре тяговой штанги трактора. Провисание цепи должно быть минимальным, но должно позволять выполнять поворот. По вопросу приобретения цепи с прочностью, превышающей или равной полному весу буксируемой машины, обращайтесь к своему дилеру Amity by Fast.

Перед тем, как начать работу с орудием, чтобы все электрические кабели и провода, гидравлические шланги и предохранительная цепь были проложены правильно и не повредятся во время работы.

Во время хранения машины поднимите предохранительную цепь с земли и прицепите ее к опоре машины на сцепке.

Обязательно меняйте предохранительную цепь, если одно или несколько звеньев или концевых соединений сломались, вытянулись или каким-либо другим способом повредились.

Проверьте, чтобы все цепи для буксируемых орудий имели характеристики, обеспечивающие безопасную транспортировку.

Подключение вилки

ВНИМАНИЕ! Во время транспортировки машины ночью или днем по дороге или скоростному шоссе используйте предупреждающие световые сигналы и приборы для надлежащего оповещения водителей других транспортных средств. Ознакомьтесь с действующими постановлениями местных органов власти относительно передвижения по дорогам. Различные устройства подачи световых сигналов и световые приборы вы можете приобрести у своего дилера Amity by Fast.

A – 7-контактная вилка предупреждающей световой сигнализации

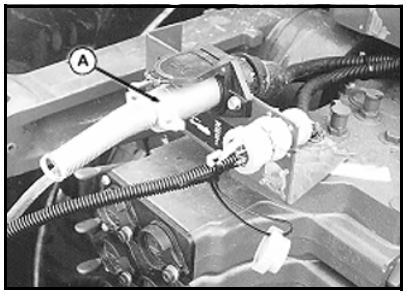

Вставьте вилку предупреждающей световой сигнализации (A) в розетку трактора.

Проверьте, чтобы фары предупреждающей световой сигнализации, отражатели и знак тихоходного транспортного средства были чистыми.

Во время транспортировки машины ночью или днем по дороге или скоростному шоссе используйте предупреждающие световую сигнализацию и приборы для надлежащего оповещения водителей других транспортных средств.

Ознакомьтесь с действующими постановлениями местных органов власти относительно передвижения по дорогам.

Различные устройства подачи световых сигналов и световые приборы вы можете приобрести у своего дилера Amity by Fast.

Подключение кабелей регулятора скорости или системы внесения питательных веществ

Информацию о подключении кабелей регулятора скорости к трактору можно найти в инструкциях изготовителя.

Отсоединение машины от трактора

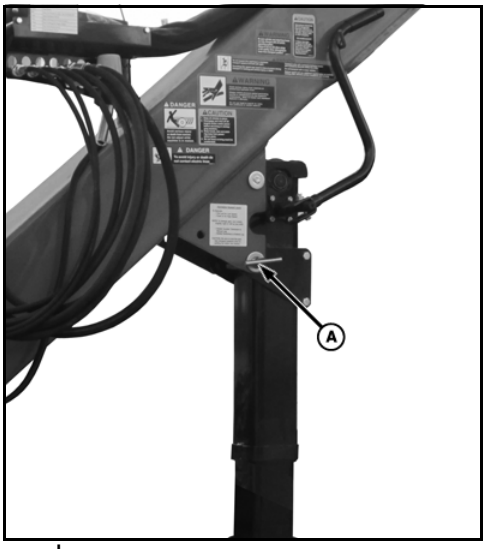

A – штифт

1. Зафиксируйте положение домкрата с помощью штифта (A), как показано на рисунке. Поверните коленчатую рукоятку, чтобы опустить домкрат и снять вес со сцепки.

Кабели и шланги в положении хранения

2. Отсоедините кабели и установите их в положение хранения.

ВНИМАНИЕ! Предотвращение тяжелых травм или даже летального исхода.
Перед отсоединением гидравлических шлангов сбросьте давление в гидравлической системе.

3. Отсоедините гидравлические шланги и установите их в положение хранения.

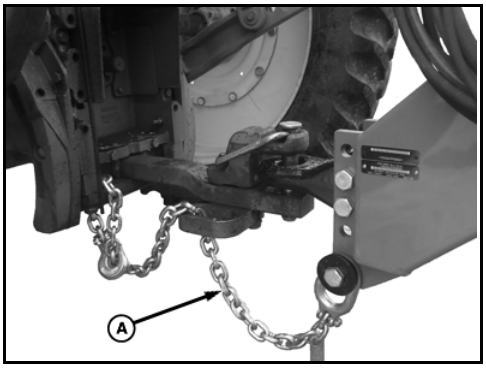

A – предохранительная цепь

4. Отсоедините предохранительную цепь (A)

ТРАНСПОРТИРОВКА

Соблюдение процедур безопасной транспортировки

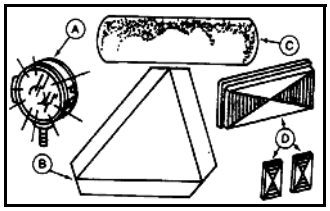

A. фары
B. знак тихоходного транспортного средства
C. светоотражающая лента
D. отражатели

ВНИМАНИЕ! Во время транспортировки машины ночью или днем по дороге или скоростному шоссе используйте предупреждающие световые сигналы и приборы для надлежащего оповещения водителей других транспортных средств.

Ознакомьтесь с действующими постановлениями местных органов власти относительно передвижения по дорогам. Различные защитные устройства вы можете приобрести у своего дилера Amity by Fast. Поддерживайте защитные устройства в хорошем состоянии. Заменяйте утерянные или поврежденные защитные устройства.

Воздействующая на сцепку снизу вверх сила может вызвать неустойчивость во время транспортировки. В случае необходимости добавьте в трактор балластный вес.

ОСТЕРЕГАЙТЕСЬ воздушных линий электропередач и узких проходов. ПОМНИТЕ транспортную высоту и ширину вашей машины. (Смотрите раздел «Технические характеристики»)

Перемещайтесь с приемлемой и безопасной скоростью; СБРАСЫВАЙТЕ скорость на неровной или холмистой местности, на уклонах и на поворотах.

Проверяйте, чтобы знак тихоходного транспортного средства, отражатели и сигнальные огни были чистыми, видимыми и в хорошем состоянии.

УБЕДИТЕСЬ, что прочность вашей предохранительной цепи больше или равна полному весу машины.

Подготовка машины к транспортировке

Складывание балки для подвешивания рабочих органов для транспортировки

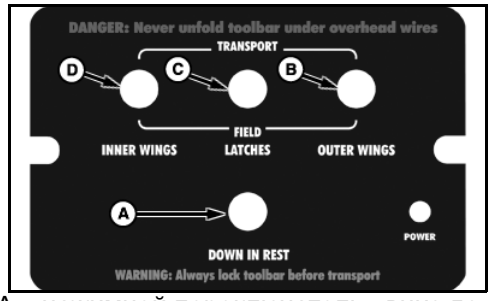

A – нажимной переключатель «вниз до упора
B – нажимной переключатель наружных секций
C – переключатель защелок
D – нажимной переключатель внутренних секций

1. Потяните на себя рычаг SCV I, чтобы поднять балку для навешивания рабочих органов и разложить секции.
2. Переместите вперед рычаг SCV II для подачи масла для функций складывания блока в кабине.
3. Держите нажимной переключатель наружных секций (B) в положении транспортировки до тех пор, пока наружные секции полностью не сложатся.
4. Переместите и удерживайте переключатель защелок (C) в положении транспортировки для поднятия защелок.
5. Переместите и удерживайте нажимной переключатель внутренних секций (D) в положении транспортировки до тех пор, пока внутренняя секция не натолкнется на вертикальный задний упор остановки крыла.
6. Переместите и удерживайте нажимной переключатель «вниз до упора» (A) до тех пор, пока внутренние секции не станут поддерживаться полностью.
7. Отключите SCV II и установите транспортные замки на оба подъемных цилиндра.

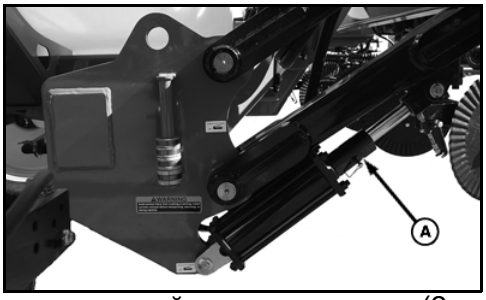

A – транспортный замок цилиндра (2 шт.)

ВНИМАНИЕ! Убедитесь, что возле машины нет посторонних лиц.

ВАЖНО. Во избежания повреждения машины, она должна транспортироваться с ПУСТЫМ баком. Проверьте, чтобы машина для внесения удобрений была надлежащим образом соединена с буксирующим трактором. Обязательно соедините машину и трактор предохранительной цепью и вставьте фиксатор в палец тяговой штанги.

ПРИМЕЧАНИЕ. Установите дополнительные разделительные прокладки, чтобы балка для навешивания рабочих органов не опускалась во время транспортировки.

Установите перед транспортировкой транспортные замки (A) на подъемные цилиндры.

ВАЖНО. Чтобы выполнить требования по транспортной ширине, возможно, надо будет повернуть копирующие колеса в обратную сторону.

В зависимости от компоновки машины, возможно, надо будет повернуть внутрь или перевернуть колеса, или снять сдвоенные колеса, чтобы добиться транспортной ширины 5,5 м (18 футов) или меньше.

Не рекомендуется транспортировать машину на скорости больше 32 км/ч (20 миль/ч). Смотрите таблицу.

На участках ограниченной видимости используйте машины сопровождения и устанавливайте на машину дополнительные световые приборы.

Использование предупреждающих световых сигналов

ВНИМАНИЕ! Во время транспортировки машины ночью или днем по дороге или скоростному шоссе используйте дополнительные световые сигналы и приборы для надлежащего оповещения водителей других транспортных средств. Ознакомьтесь с действующими постановлениями местных органов власти относительно передвижения по дорогам. Различные устройства подачи световых сигналов и световые приборы вы можете приобрести у своего дилера Amity by Fast.

Поддерживайте защитные устройства в хорошем состоянии. Заменяйте утерянные или поврежденные защитные устройства.

Во время нормального режима транспортировки два желтых проблесковых маячка будут синхронно мигать с большой яркостью, а два красных фонаря будут постоянно гореть со слабой яркостью. Когда подается сигнал поворота, красный и желтый задние габаритные огни со стороны поворота будут синхронно мигать с большой яркостью. Красный и желтый задние габаритные огни с противоположной стороны будут постоянно гореть с большой яркостью.

Запрещается ездить на машине

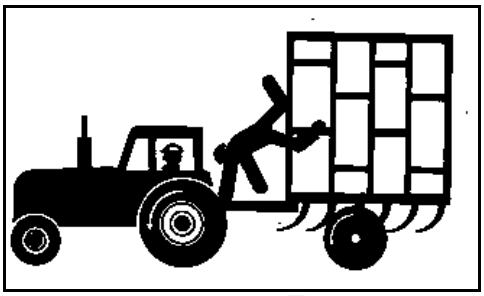

ВНИМАНИЕ! Запрещается ездить на машине. Посторонние лица на машине могут получить травмы, например, они могут столкнуться с посторонним предметом и выпасть из машины. Они перекрывают обзор оператору, что приводит к управлению машины небезопасным способом.

Транспортировка машины

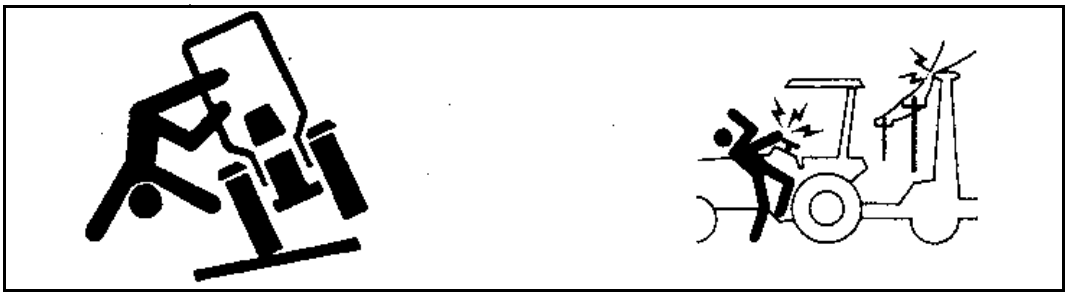

ВНИМАНИЕ! ДЛЯ ВСЕХ МАШИН — Во время транспортировки машины по дороге с ровной поверхностью запрещается превышать максимальную скорость транспортировки 32 км/ч (20 миль/ч). Во время передвижения по неровной дороге всегда существенно сбрасывайте скорость.

Сбрасывайте скорость на поворотах. Не разъединяйте педали тормоза трактора и не используйте их по отдельности, чтобы выполнить более крутой поворот.

Контакт с воздушными линиями электропередач может привести к тяжелым травмам и даже к летальному исходу. Если машина двигается или работает вблизи воздушных линий электропередач, необходимо быть очень внимательным и не допустить с ними контакта.

Надо знать транспортную высоту и ширину машины. Перечитайте перед транспортировкой соответствующие постановления местных органов власти. (Транспортная высота и ширина машины указаны в разделе «Технические характеристики»).

Во время транспортировки откидные секции должны быть полностью сложены.

Запрещается поднимать или опускать секции во время транспортировки. После того, как секции будут сложены перед транспортировкой, НЕОБХОДИМО перевести рычаг складывания секций в нейтральное положение.

Если цилиндры складывания откидных секций убраны, соедините цепью секции вместе, чтобы они случайно не упали, что может привести к травмам и даже к летальному исходу.

ЭКСПЛУАТАЦИЯ МАШИНЫ

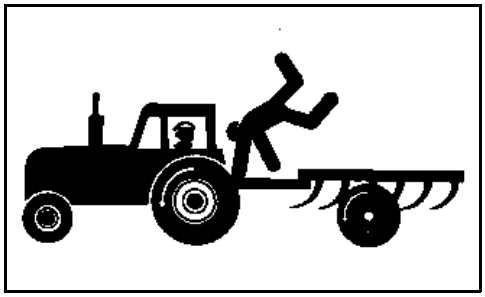

Запрещается ездить на машине

ВНИМАНИЕ! На машине разрешается находиться только оператору. Запрещается ездить на машине. Езда на машине посторонних лиц может закончиться тяжелыми травмами и даже летальным исходом, например, они могут столкнуться с посторонним предметом и выпасть из машины. Они перекрывают обзор оператору, что приводит к управлению машины небезопасным способом.

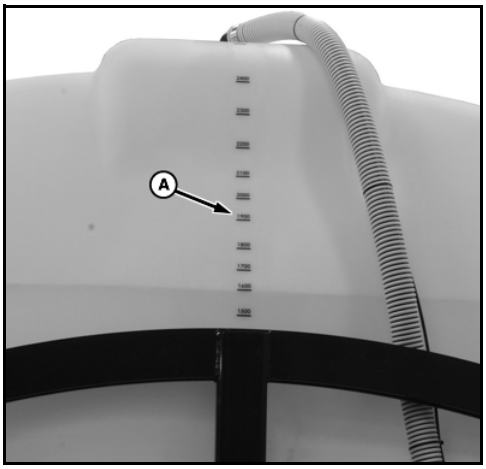

Использование отметок заполнения бака

A – отметки объема
На задней стороне бака нанесена деколь (A) с отметками заполнения, помогающими оператору при заливке бака жидкостью.

Складывание/раскладывание балки для навешивания рабочих органов

1. Вставьте 7-контактную электрическую вилку в розетку на тракторе для подачи питания на блок клапанов.

ВНИМАНИЕ! Предотвращение тяжелых травм или даже летального исхода. Нахождение машины вблизи линии электропередач может привести к поражению электрическим током. Такое поражение электрическим током может произойти и без прямого контакта с проводами. Полностью опустите откидные секции перед передвижением или транспортировкой машины.

ВАЖНО. Не допускайте повреждения упора секций. Запрещается перемещать рычаг SCV I вперед для опускания центральной секции, когда внутренние секции находятся в положении транспортировки.

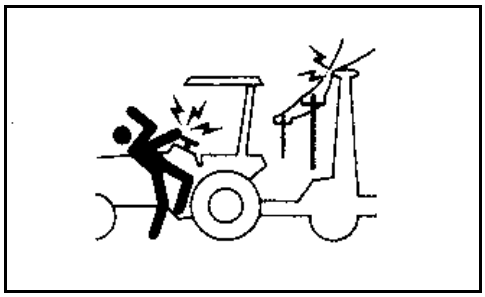

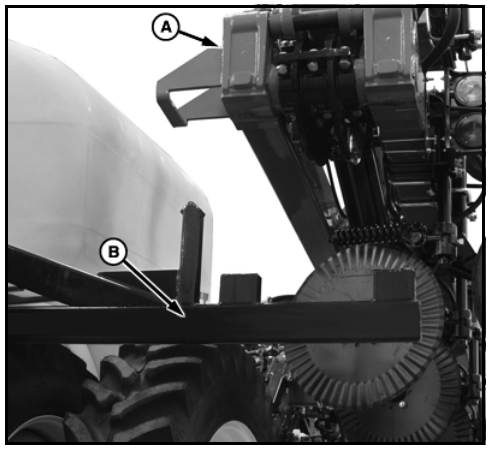

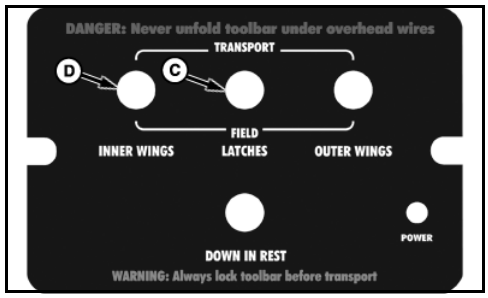

A – внутренние секции
B – упор секций
C – переключатель защелок
D – переключатель внутренних секций

2. Потяните на себя SCV I, чтобы поднять центральную секцию и внутренние секции (A) вверх с упора секций (B).
3. Проверьте, чтобы балка для навешивания рабочих органов поднялась на полную высоту.
4. Переместите вперед SCV II вперед до конца в фиксированное положение для подачи непрерывного потока масла в электронный блок функций складывания.
5. Переведите переключатель защелок (C) в положение транспортировки на несколько секунд, чтобы быть уверенным, что защелки секций поднялись полностью. Убедитесь, что защелки поднялись полностью.
6. Переведите нажимной переключатель внутренних секций (D) в полевое положение и удерживайте до тех пор, пока секции не разложатся. После полного раскладывания секции будут на одной линии с центральной секцией в поперечном направлении.

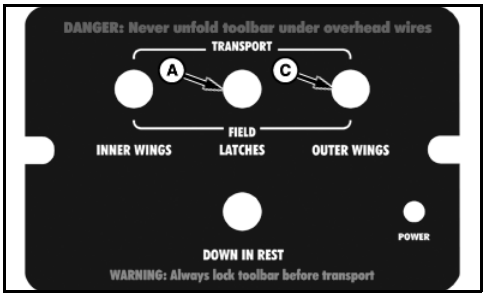

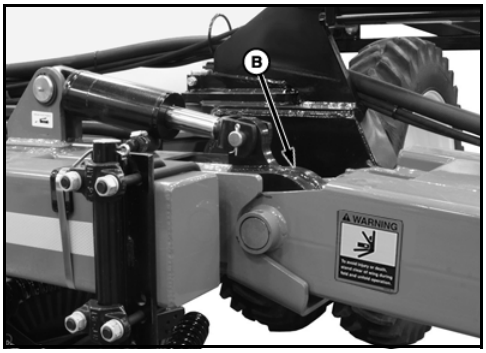

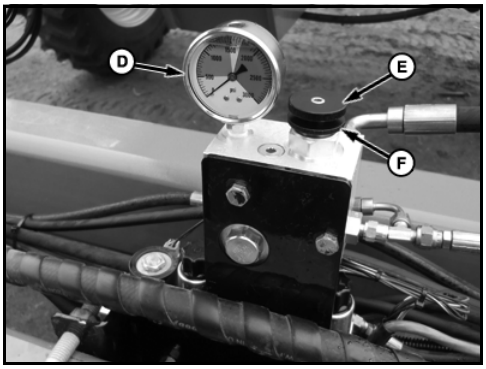

A – переключатель защелок
B – защелка
C – переключатель секций
D – манометр
E – поворотная ручка
F – стопорное кольцо

7. Переведите переключатель защелок (A) в полевое положение и удерживайте до полного зацепления защелок секций (B).
8. Переведите нажимной переключатель наружных секций (C) в полевое положение и удерживайте до тех пор, пока наружные секции не разложатся.
9. Теперь SCV II можно отключить и вернуть в нейтральное положение, пока не потребуется выполнить функцию складывания секций.
10. Проверьте значение прижимного усилия (давления), постоянно прикладываемое SCV I к внутренним секциям, и опустите сошники в почву, в то время как агрегат будет оставаться неподвижным. Манометр гидравлического прижимного давления (D) должен показывать значение в пределах от 700 до 1000 фунтов/кв. дюйм. Прижимное давление можно отрегулировать поворотной ручкой (E) на клапане прижимного давления, установленном над трубопроводом складывания секций.
11. Используйте только такое давление, которое необходимо для проникновения сошников на заданную глубину, но не больше. Чрезмерное давление может привести к повреждению балки для навешивания рабочих органов. При повороте ручки по часовой стрелке давление повышается, при повороте против часовой стрелки — понижается. Чтобы изменить давление, ослабьте стопорное кольцо (F) и поверните регулировочную ручку на 1/4 оборота за один раз. Не превышайте значения 1500 фунтов/кв.дюйм. Потяните на себя рычаг SCV I, чтобы полностью поднять балку для навешивания рабочих органов и поднять откидные секции. Теперь балка для навешивания рабочих органов готова для работы в поле.

Складывание балки для навешивания рабочих органов для транспортировки

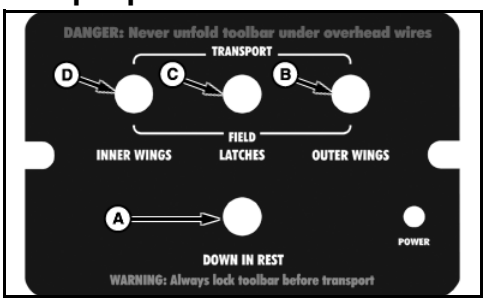

A – нажимной переключатель «вниз до упора
B – нажимной переключатель наружных секций
C – переключатель защелок
D – нажимной переключатель внутренних секций

1. Потяните на себя рычаг SCV I, чтобы поднять балку для навешивания рабочих органов и разложить секции.
2. Переместите вперед рычаг SCV II для подачи масла для функций складывания блока в кабине.
3. Держите нажимной переключатель наружных секций (B) в положении транспортировки до тех пор, пока наружные секции полностью не сложатся.
4. Переместите и удерживайте переключатель защелок (C) в положении транспортировки для поднятия защелок.
5. Переместите и удерживайте нажимной переключатель внутренних секций (D) в положении транспортировки до тех пор, пока внутренняя секция не натолкнется на вертикальный задний упор остановки крыла.
6. Переместите и удерживайте нажимной переключатель «вниз до упора» (A) до тех пор, пока внутренние секции не станут поддерживаться полностью.
7. Отключите SCV II и установите транспортные замки на оба подъемных цилиндра.

функциям SCV трактора

машины с боковым

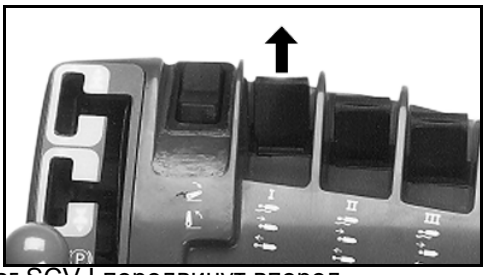

Рычаг SCV I передвинут вперед

Если рычаг SCV I трактора передвинут вперед, активируются следующие функции:

1. Опускаются внутренние откидные секции
2. Опускается центральная секция
3. Прикладывается прижимное давление к внутренним секциям (если балка для навешивания рабочих органов находится на земле, рычаг SCV трактора должен оставаться в зацеплении)

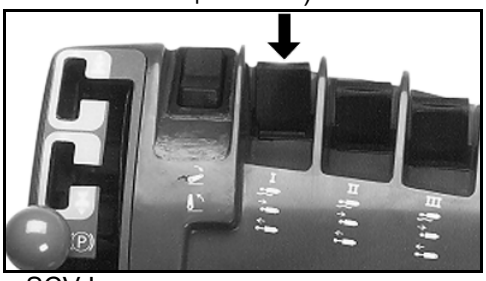

Рычаг SCV I передвинут назад

Если рычаг SCV I трактора передвинут назад, активируются следующие функции:

1. Отключается прижимное усилие
2. Поднимается центральная секция
3. Раскладываются откидные секции

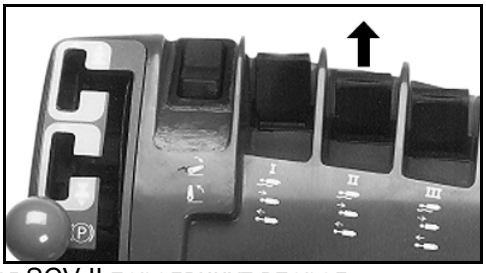

Рычаг SCV II передвинут вперед

Если рычаг SCV II трактора передвинут вперед, активируются следующие функции:

1. Подача потока гидравлического масла для работы функций складывания блока в кабине
2. После выполнения функций складывания рычаг SCV II можно возвращать в нейтральное положение.

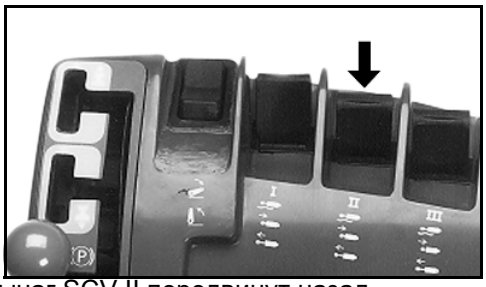

Рычаг SCV II передвинут назад

Если рычаг SCV II передвинут назад, активируются следующие функции:

1. Обычно не используется

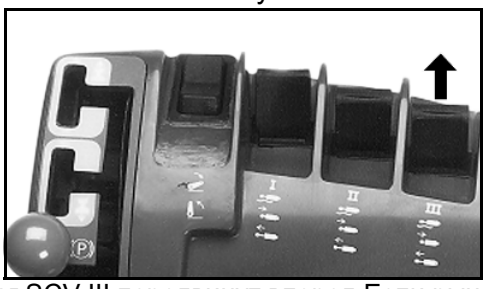

Рычаг SCV III передвинут вперед Если рычаг SCV III трактора передвинут вперед, активируются следующие функции:

1. Включается насос раствора, если применяется

SCV III установлен в плавающее положение Если рычаг SCV III трактора установлен в плавающее положение, активируются следующие функции:

1. Насос раствора отключается для транспортировки

СМАЗЫВАНИЕ И ТЕХОБСЛУЖИВАНИЕ

Безопасное смазывание и техобслуживание машины

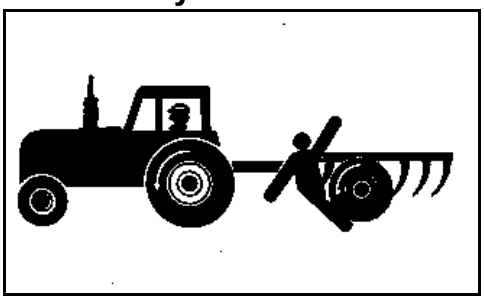

ВНИМАНИЕ! Чтобы избежать тяжелых травм и даже летального исхода вследствие внезапного движения машины, устанавливайте машину для обслуживания на ровной горизонтальной поверхности. Если машина соединена с трактором, задействуйте стояночный тормоз и переключите коробку передач в положение ПАРКОВКА, заглушите двигатель и извлеките ключ из замка зажигания. Если машина отсоединена от трактора, заблокируйте колеса и установите предохранительные стойки для предотвращения внезапного движения.

Консистентная смазка

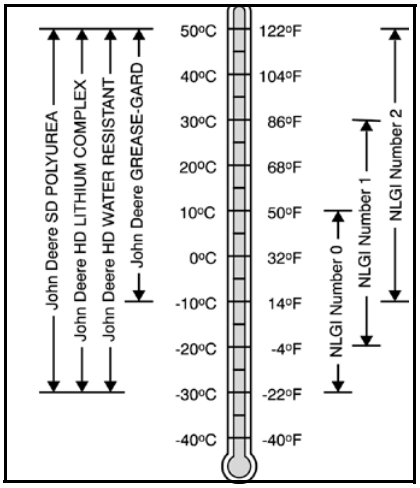

Консистентные смазки для разных интервалов температуры воздуха Использование консистентных смазок основано на числе консистентности

Национального института смазочных материалов и ожидаемом интервале температур воздуха в пределах интервала обслуживания.

ВАЖНО. Некоторые типы загустителей консистентной смазки не сочетаются с другими. Проконсультируйтесь с поставщиком смазки перед тем, как смешивать смазки разного типа.

Альтернативные и синтетические смазки

Температурные условия в некоторых географических регионах требуют рекомендаций по смазкам, которые отличаются от содержащихся в данной инструкции.

Могут использоваться синтетические смазки, если они удовлетворяют требованиям к рабочим характеристикам, указанным в этой инструкции.

Температурные пределы и интервалы обслуживания, указанные в этой инструкции, применимы как к обычным смазкам, так и к синтетическим.

Могут использоваться продукты на повторно очищенной основе, если готовая смазка удовлетворяет требованиям к рабочим характеристикам.

Хранение смазки

Оборудование будет работать с высокой эффективностью только в том случае, если используются чистые смазки.

Для хранения смазок используйте чистые емкости.

По возможности храните смазки и емкости с ними на участках, защищенных от пыли, влаги и других загрязнений. Чтобы избежать накопления воды и грязи, храните емкости со смазкой на боку.

Проверьте, чтобы все емкости были надлежащим образом промаркированы с указанием их содержимого.

Правильно утилизируйте все старые емкости и остатки смазки, которые могут в них содержаться.

Ежедневные интервалы техобслуживания

- Штифты складывания внутренних секций
- Параллелограммные навесные устройства балки для навешивания рабочих органов
- Чистый фильтр грубой очистки

Еженедельно

- Петли внутренних секций
- Петли складывания внутренних секций

Перед началом каждого сезона полевых работ

- Подшипники колес
- Домкрат

ОБСЛУЖИВАНИЕ

Безопасное выполнение техобслуживания

Изучите процедуру выполнения обслуживания перед тем, как ее выполнять. Рабочий участок должен быть чистым и сухим.
Категорически запрещается смазывать, обслуживать или регулировать машину на ходу. Руки, ноги и одежда должны находиться на удалении от движущихся деталей. Чтобы сбросить давление, отключите питание и все органы управления. Опустите оборудование на землю. Заглушите двигатель. Извлеките ключ из замка зажигания. Дайте машине остыть.
Установите надежные опоры под элементы машины, которые необходимо поднять для выполнения обслуживания.
Все детали должны быть надлежащим образом установлены и поддерживаться в хорошем состоянии. Ремонтируйте повреждения немедленно.
Выполняйте замену изношенных и сломанных деталей. Удаляйте все наслоения консистентной смазки, масла и мусора.
В самоходном оборудовании отсоедините кабель заземления аккумуляторной батареи (-) перед выполнением настроек в электрической системе машины или сварочных работ в машине.
Отсоедините электрические кабели и провода прицепного оборудования от трактора перед выполнением обслуживания компонент электрической системы или сварочных работ в машине.

Работа на чистом участке

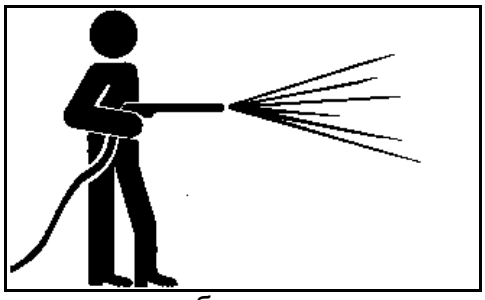

Перед началом работы:
- Очистите рабочий участок и машину.
- Проверьте, чтобы у вас были все необходимые инструменты для выполнения работы.
- Под рукой должны находиться необходимые детали.
- Внимательно прочитайте все инструкции; не пытайтесь сократить процедуру.

Безопасное обслуживание машины

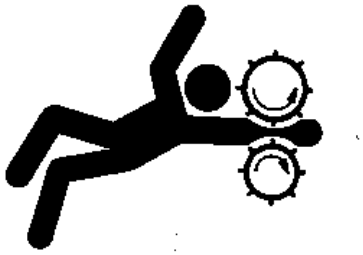

Если у вас длинные волосы, стяните их на затылке. Если вы работаете вблизи инструментов машины или движущихся частей, не надевайте шейный платок, шарф, свободную одежду и ожерелье. Если указанные предметы будут захвачены машиной, может произойти тяжелое травмирование.
Во избежание короткого замыкания и захвата движущимися деталями, снимите кольца и другие ювелирные украшения.

Подоприте машину надлежащим образом

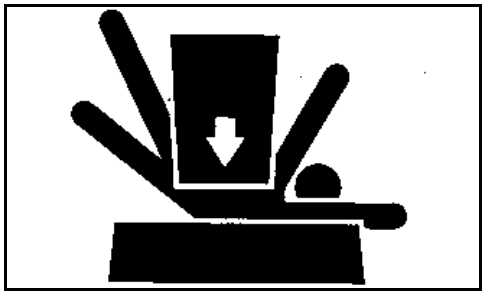

Перед тем, как начать работу с машиной, обязательно опустите рабочие органы и орудия на землю. Если для работы требуется, чтобы машина или рабочий орган были подняты, установите под ними надежную опору. Если оставить в поднятом положении устройства, поддерживаемые гидравлическим способом, они могут осесть или вытечь.
Не опирайте машину на шлакобетонные блоки и пустотелые керамические блоки или опоры, потому что они могут раскрошиться под воздействием постоянной нагрузки. Запрещается работать под машиной, которая опирается только на домкрат. Следуйте рекомендуемым процедурам, содержащимся в данной инструкции.
Если с машиной используются орудия или рабочие органы, всегда соблюдайте все правила техники безопасности, указанные в их инструкциях по эксплуатации.

Опасность воздействия жидкостей под высоким давлением

Периодически проверяйте гидравлические шланги – по
меньшей мере раз в год – на наличие утечек, перегибов, порезов, трещин, истираний, вздутий, следов коррозии, оголенной металлической оплетки и других признаков износа и повреждения.
Немедленно замените изношенные или поврежденные узлы шлангом на одобренные Amity by Fast запасные детали.
Вылетающая под давлением струя жидкости может проникнуть под кожу, что может привести к тяжелой травме.
Чтобы избежать опасности, сбрасывайте давление перед отсоединением гидравлической и других линий. Перед тем, как подать давление, затяните все соединения.
Поиск утечек выполняется с помощью куска картона. Защищайте руки и тело от жидкостей, находящихся под высоким давлением.
Если произошел несчастный случай, немедленно обратитесь к врачу. Любую жидкость, попавшую под кожу, необходимо удалить хирургическим способом в течение нескольких часов, в противном случае может развиться гангрена. Врачи, незнакомые с таким видом травм, должны обратиться к компетентным медицинским специалистам.

Замена гидравлических шлангов

ВНИМАНИЕ! Предупреждайте опасность вылета струй жидкости под давлением.
Смотрите пункт «ИЗБЕГАЙТЕ ЖИДКОСТЕЙ ПОД ВЫСОКИМ ДАВЛЕНИЕМ» в этой инструкции.

Гидравлические шланги между подъемными цилиндрами и гидравлическим клапанами блокировки необходимо часто проверять на наличие утечек, перегибов, порезов, трещин, истираний, вздутий, следов коррозии, оголенной металлической оплетки и других признаков износа и повреждения.

Узлы изношенных и поврежденных шлангов могут выходить из строя во время работы, и их необходимо немедленно менять.

По вопросу замены шлангов обращайтесь к своему дилеру Amity by Fast.

ВНИМАНИЕ! Если используется неправильно подобранный шланг, это может привести к повреждению машины и травмированию людей или даже к летальному исходу.

Если шланги изготовлены заводским способом, проверьте, чтобы их давление было не меньше 82 737 кПа (827 бар) (12 000 фунтов/кв.дюйм) согласно стандарта SAE J517, спецификации шлангов 100R17.

Неправильная длина или прокладка шланга увеличивает скорость его износа и вероятность его повреждения. Используйте старые шланги в качестве образцов длины и направляющих для прокладки новых шлангов.

Неправильные фитинги могут привести к повреждению сопрягающихся деталей и появлению утечек. Проверьте, разрешено ли изготовителем шлангов использование стальных фитингов. При замене шланга проверяйте, чтобы новый шланг имел резьбу надлежащего размера и типа.

Затягивание колесных деталей

Проверьте степень затяжки ВСЕХ ОБЫЧНЫХ БОЛТОВ, П-ОБРАЗНЫХ БОЛТОВ и БОЛТОВ С ГОЛОВКОЙ ПОД КЛЮЧ после первых 10–15 часов работы и затем в конце первой недели (через 50 часов) работы.

Затяните все болты с моментом затяжки, указанным в разделе «Обслуживание», если не указано иное.

Регулярно проверяйте степень затяжки колесных деталей

Значения моментов затяжки метрических болтов и винтов

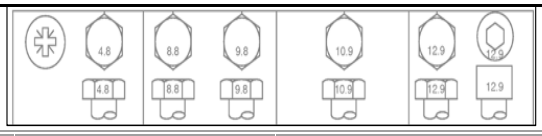

Размер болта или винта	Класс прочности 4.8				Класс прочности 8.8 или 9.8				Класс прочности 10.9				Класс прочности 12.9			
	Смазан[1]		Сухой[2]		Смазан[1]		Сухой[2]		Смазан[1]		Сухой[3]		Смазан[1]		Сухой[2]	
	Н·м	фунто-дюйм	Н·м	фунто-дюйм	Н·м	фунто-дюйм	Н·м	фунто-дюйм	Н·м	фунто-дюйм	Н·м	фунто-дюйм	Н·м	фунто-дюйм	Н·м	фунто-дюйм
M6	4,7	42	6	53	8,9	79	11,3	100	13	115	16,5	146	15,5	137	19,5	172
									Н·м	фунто-фут	Н·м	фунто-фут	Н·м	фунто-фут	Н·м	фунто-фут
M8	11,5	102	14,5	128	22	194	27,5	243	32	23,5	40	29,5	37	27,5	47	35
			Н·м	фунто-фут	Н·м	фунто-фут	Н·м	фунто-фут								
M10	23	204	29	21	43	32	55	40	63	46	80	59	75	55	95	70
	Н·м	фунто-фут														
M12	40	29,5	50	37	75	55	95	70	110	80	140	105	130	95	165	120
M14	63	46	80	59	120	88	150	110	175	130	220	165	205	150	260	190
M16	100	74	125	92	190	140	240	175	275	200	350	255	320	235	400	300
M18	135	100	170	125	265	195	330	245	375	275	475	350	440	325	560	410
M20	190	140	245	180	375	275	475	350	530	390	675	500	625	460	790	580
M22	265	195	330	245	510	375	650	480	725	535	920	680	850	625	1080	800
M24	330	245	425	315	650	480	820	600	920	680	1150	850	1080	800	1350	1000
M27	490	360	625	460	950	700	1200	885	1350	1000	1700	1250	1580	1160	2000	1475
M30	660	490	850	625	1290	950	1630	1200	1850	1350	2300	1700	2140	1580	2700	2000
M33	900	665	1150	850	1750	1300	2200	1625	2500	1850	3150	2325	2900	2150	3700	2730
M36	1150	850	1450	1075	2250	1650	2850	2100	3200	2350	4050	3000	3750	2770	4750	3500

Значения моментов затяжки указаны только для использования в общих целях, исходя из прочности болта или винта. Не используйте эти значения, если в конкретном случае применения указано другое значение момента затяжки или другая процедура затяжки. Для крепежных деталей из нержавеющей стали и для гаек для П-образных болтов смотрите указания по затяжке для конкретных случаев применения. Затягивайте контр-гайки с пластмассовой вставкой и рифленые стальные контр-гайки с моментом затяжки для сухих деталей, указанном в таблице, если в конкретных случаях применения не даны другие указания.

Срезные болты предназначены для разрушения под действием заранее определенной нагрузки. Выполняйте замену срезных болтов на болты такого же класса прочности. Выполняйте замену крепежных деталей на детали такого же класса прочности или выше. Если используются крепежные детали более высокого класса прочности, затягивайте их в соответствии с классом прочности первоначальной детали. Проверьте, чтобы резьба крепежной детали была чистой, и убедитесь, что вход в резьбовое зацепление начинается правильно. Если возможно, смазывайте обычные и оцинкованные крепежные детали, за исключением контр-гаек, колесных болтов и колесных гаек, если в конкретных случаях применения не даны другие указания.

«Смазан» означает покрыт смазкой, такой как машинное масло, крепежные детали с фосфатным и масляным покрытием или крепежные детали M20 или большего размера с цинковым покрытием JDM F13C, F13F или F13J.

«Сухой» означает обычный или оцинкованный без какой-либо смазки или крепежные детали размера M6 - M18 с цинковым покрытием JDM F13B, F13E или F13H.

«Сухой» означает обычный или оцинкованный без какой-либо смазки или крепежные детали размера M6 - M18 с цинковым покрытием JDM F13B, F13E или F13H.

Значения моментов затяжки болтов с унифицированной дюймовой резьбой

Размер болта или винта	Класс прочности 1 по SAE				Класс прочности 2 по SAE[1]				Класс прочности 5, 5.1 или 5.2 по SAE				Класс прочности 8 или 8,2 по SAE			
	Смазан[2]		Сухой[3]		Смазан[2]		Сухой[3]		Смазан[4]		Сухой[3]		Смазан[2]		Сухой[3]	
	Н·м	фунто-дюйм	Н·м	фунто-дюйм	Н·м	фунто-дюйм	Н·м	фунто-дюйм	Н·м	фунто-дюйм	Н·м	фунто-дюйм	Н·м	фунто-дюйм	Н·м	фунто-дюйм
1/4	3,7	33	4,7	42	6	53	7,5	66	9,5	84	12	106	13,5	120	17	150
													Н·м	фунто-фут	Н·м	фунто-фут
5/16	7,7	68	9,8	86	12	106	15,5	137	19,5	172	25	221	28	20,5	35	26
									Н·м	фунто-фут	Н·м	фунто-фут				
3/8	13,5	120	17,5	155	22	194	27	240	35	26	44	32,5	49	36	63	46
			Н·м	фунто-фут	Н·м	фунто-фут	Н·м	фунто-фут								
7/16	22	194	28	20,5	35	26	44	32,5	56	41	70	52	80	59	100	74
	Н·м	фунто-фут														
1/2	34	25	42	31	53	39	67	49	85	63	110	80	120	88	155	115
9/16	48	35,5	60	45	76	56	95	70	125	92	155	115	175	130	220	165
5/8	67	49	85	63	105	77	135	100	170	125	215	160	240	175	305	225
3/4	120	88	150	110	190	140	240	175	300	220	380	280	425	315	540	400
7/8	190	140	240	175	190	140	240	175	490	360	615	455	690	510	870	640
1	285	210	360	265	285	210	360	265	730	540	920	680	1030	760	1300	960
1-1/8	400	300	510	375	400	300	510	375	910	670	1150	850	1450	1075	1850	1350
1-1/4	570	420	725	535	570	420	725	535	1280	945	1630	1200	2050	1500	2600	1920
1-3/8	750	550	950	700	750	550	950	700	1700	1250	2140	1580	2700	2000	3400	2500
1-1/2	990	730	1250	930	990	730	1250	930	2250	1650	2850	2100	3600	2650	4550	3350

Значения моментов затяжки указаны только для использования в общих целях, исходя из прочности болта или винта. Не используйте эти значения, если в конкретном случае применения указано другое значение момента затяжки или другая процедура затяжки. Для контр-гаек с пластмассовой вставкой, рифленых стальных контр-гаек, крепежных деталей из нержавеющей стали и для гаек для П-образных болтов смотрите указания по затяжке для конкретных случаев применения.

Срезные болты предназначены для разрушения под действием заранее определенной нагрузки. Всегда выполняйте замену срезных болтов на болты такого же класса прочности.

Выполняйте замену крепежных деталей на детали такого же класса прочности или выше. Если используются крепежные детали более высокого класса прочности, затягивайте их в соответствии с классом прочности первоначальной детали. Проверьте, чтобы резьба крепежной детали была чистой, и убедитесь, что вход в резьбовое зацепление начинается правильно. Если возможно, смазывайте обычные и оцинкованные крепежные детали, за исключением контр-гаек, колесных болтов и колесных гаек, если в конкретных случаях применения не даны другие указания.

[1] *Класс прочности 2 относится к винтам с шестигранной головкой (не к болтам с шестигранной головкой) длиной до 6 дюймов (152 мм). Класс прочности 1 относится к винтам с шестигранной головкой длиной свыше 6 дюймов (152 мм) и ко всем другим типам болтов и винтов любой длины.*

[2] *«Смазан» означает покрыт смазкой, такой как машинное масло, крепежные детали с фосфатным и масляным покрытием или крепежные детали размера 7/8 дюйма и больше с цинковым покрытием JDM F13C, F13F или F13J.*

[3] *«Сухой» означает обычный или оцинкованный без какой-либо смазки или крепежные детали размера от 1/4 до 3/4 дюйма с цинковым покрытием JDM F13B, F13E или F13H.*

[4] *«Смазан» означает покрыт смазкой, такой как машинное масло, крепежные детали с фосфатным и масляным покрытием или крепежные детали размера 7/8 дюймаи больше с цинковым покрытием JDM F13C, F13F или F13J*

Сборка и установка фитингов торцевых уплотнений — все прикладываемые давления

Установка кольца торцевого уплотнения на конец шпильки.

1. Проверьте поверхности фитингов. Они должны быть очищены от грязи и/или дефектов.
2. Проверьте уплотнительное кольцо Оно не должно иметь повреждений и/или дефектов.
3. Смажьте уплотнительное кольцо и вставьте его в паз, используя вазелиновое масло для удержания на месте.
4. Вставьте уплотнительное кольцо с помощью вазелинового масла в паз так, чтобы оно не смещалось со своего места во время сборки.
5. Пронумеруйте угловые фитинги и затяните их рукой, сжимая соединение вместе для гарантии того, что уплотнительное кольцо останется на своем месте.
6. Затяните фитинг или гайку с моментом затяжки, указанным в таблице, согласно размера с тире, выбитого на фитинге. НЕ позволяйте шлангам перекручиваться во время затяжки фитингов.

Установка кольца торцевого уплотнения на конец регулируемой шпильки

1. Выкрутите контр-гайку (зажимную гайку) и сместите шайбу к полностью открытой загнутой части фитинга.
2. Установите наконечник на резьбу фитинга для защиты уплотнительного кольца от царапин.
3. Переместите уплотнительное кольцо поверх наконечника в загнутую часть фитинга.
4. Снимите наконечник.

Установка кольца торцевого уплотнения на конец прямой шпильки

1. Установите наконечник на резьбу фитинга для защиты уплотнительного кольца от царапин.
2. Переместите уплотнительное кольцо поверх наконечника в загнутую часть фитинга.
3. Снимите наконечник.

Установка фитинга

1. Установка фитинга руками до упора.
2. Выставьте положение регулируемых фитингов, выкручивая их не больше, чем на один оборот.
3. Используйте сборочный момент затяжки согласно таблицы.

Сборочный момент затяжки

1. Одним гаечным ключом держите корпус соединителя, а другим затягивайте гайку.
2. Для гидравлического шланга может понадобиться использовать три гаечных ключа для предотвращения скручивания; один ключ держит корпус соединителя, второй закручивает гайку и третий держит фитинг шланга.

Таблица моментов затяжки по SAE фитинга конца шпильки с уплотнительным кольцом и торцевым уплотнением — стандартные значения давления

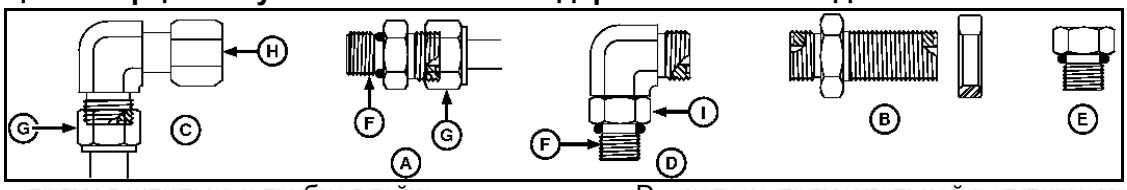

A– прямая шпилька и трубная гайка
B – переходной патрубок через перегородку и контр-гайка перегородки C – прямоугольное вертлюжное колено и трубная гайка
D – колено прямоугольной регулируемой шпильки E – заглушка отверстия
F – конец шпильки
G – трубная гайка
H – гайка вертлюжного соединения
I – контр-гайка

Таблица моментов затяжки по SAE фитинга конца шпильки с уплотнительным кольцом и торцевым уплотнением

Номинальный наружный диаметр трубы Внутренний диаметр шланга				Торцевое уплотнительное кольцо/гайка вертлюжного соединения трубы				Момент затяжки контр-гайки перегородки[A]			Уплотнительное кольцо прямого и регулируемого концов шпильки и конца шпильки с заглушкой внешнего отверстия[A]						
Метрический наружный диаметр трубы	Наружный диаметр трубы в дюймах			Размер резьбы	Размер шестигранной гайки вертлюжного соединения	Момент затяжки трубной гайки и гайки вертлюжного соединения		Размер шестигранной контр-гайки	Момент затяжки контр-гайки		Размер резьбы	Прямой Размер шестигранной гайки[B]	Регулируемый Размер шестигранной контр-гайки	Сталь или серый чугун Момент затяжки		Алюминий или латунь Момент затяжки[C]	
мм	Размер с тире	дюйм	мм	дюйм	дюйм	Н·м	фунто-фут		Н·м	фунто-фут	дюйм	дюйм	дюйм	Н·м	фунто-фут	Н·м	фунто-фут
5	-3	0,188	4,78	—	—	—	—	—	—	—	3/8-24	5/8	9/16	12	9	8	6
6	-4	0,250	6,35	9/16-18	11/16	16	12	13/16	32	24	7/16-20	5/8	5/8	16	12	11	8
8	-5	0,312	7,92	—	—	—	—	—	—	—	1/2-20	3/4	11-16	24	18	16	12
10	-6	0,375	9,53	11/16-16	13/16	24	18	1	42	31	9/16-18	3/4	3/4	37	27	25	18
12	-8	0,500	12,70	13/16-16	15/16	50	37	1-1/8	93	69	3/4-16	7/8	15/16	50	37	33	25
16	-10	0,625	15,88	1-14	1-18	69	51	1-5/16	118	87	7/8-14	1-1/16	1-1/16	69	51	46	34
20	-12	0,750	19,05	1-3/16-12	1-38	102	75	1-1/2	175	129	1-1/16-12	1-1/4	1-3/8	102	75	68	50
22	-14	0,875	22,23	1-3/16-12	—	102	75	—	175	129	1-3/16-12	1-3/8	1-1/2	122	90	81	60
25	-16	1000	25,40	1-7/16-12	1-5/8	142	105	1-3/4	247	182	1-5/16-12	1-1/2	1-5/8	142	105	95	70
32	-20	1,25	31,75	1-11/16-12	1-7/8	190	140	2	328	242	1-5/8-12	1-34	1-7/8	190	140	127	93
38	-24	1,50	38,10	2-12	2-1/4	217	160	2-3/8	374	276	1-7/8-12	2-1/8	2-1/8	217	160	145	107
50,8	-32	2000	50,80	—	—	—	—	—	—	—	2-1/2-12	2-3/4	2-3/4	311	229	207	153

[A] Допуск составляет +15 %, минус 20 % среднего момента затяжки, если не указано иное.

[B] Указанные размеры прямого шестигранного гаечного ключа относятся только к соединителям и могут отличаться от размеров соответствующей заглушки с таким же размером резьбы.

[C] Указанные моменты затяжки были установлены с помощью соединителей из алюминия и латуни, покрытых сталью.

Регулировка высоты сцепки

1. Перед выполнением регулировки сцепки проверьте, чтобы машина надежно стояла на месте во избежание травм или даже летального исхода вследствие неконтролируемого движения машины.
2. Выкрутите и сохраните крепежные винты.
3. Опустите узел сцепки и зафиксируйте его положение, закрутив крепежные винты в показанные отверстия.
4. Затяните крепежные винты с моментом затяжки 873 Н·м (644 фунто-футов)
5. Выкрутите и сохраните крепежные винты.

Предотвращение загрязнения гидравлической системы

ВАЖНО. Чистота очень важна в работе гидравлической системы С целью предотвращения загрязнения сборку цилиндров, шлангов, муфт и клапанов проводят в чистой зоне цеха.

Закрывайте отверстия для прохождения жидкостей защитными крышками, пока не будут установлены соединения. При заправке системы используйте трактор или другой источник, который содержит чистое масло, свободное от абразивных материалов. Поддерживайте муфты в чистом состоянии. Абразивные частицы, такие как песок или металлические осколки, могут повредить уплотнения, цилиндры и поршни, вследствие чего появятся внутренние утечки.

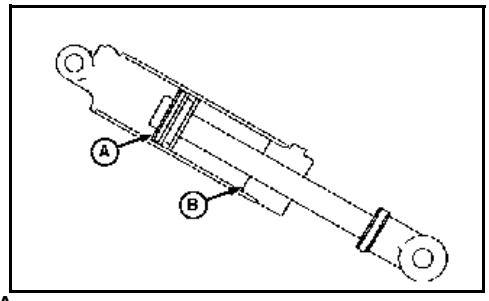

A – поршень
B – направляющая штанга

ПРИМЕЧАНИЕ. Чтобы было легче поддерживать муфты в чистом состоянии, всегда устанавливайте их в положение хранения, если они не подсоединены к трактору.

ВАЖНО. Чтобы предотвратить попадание загрязнения в гидравлическую систему, фильтры необходимо устанавливать на конце шланга подачи (системы цилиндров ограничения глубины). Устанавливать дополнительные фильтры не рекомендуется, поскольку они будут ограничивать поток масла и отрицательно влиять на время подъема из-за падения давления.

Без фильтра большие частицы грязи могут попадать внутрь цилиндра и оседать в верхней части поршня (A), где они могут срезать уплотнение поршня при втягивании цилиндра.

На конце штока фильтр не нужен, так как частицы грязи, попадающие в цилиндр отсюда, будут без причинения вреда оседать напротив направляющей штанги (B), далеко от уплотнения поршня.

Подготовка к хранению

ВНИМАНИЕ! Храните установку на участке, расположенном вдали от деятельности человека. Не разрешайте детям играть рядом с участком хранения машины для внесения.

По окончании сезона полевых работ тщательно осмотрите машину и подготовьте ее к хранению. Отремонтируйте или замените все изношенные или поврежденные детали, чтобы избежать необязательных простоев в начале следующего сезона.

1. Слейте оставшуюся жидкость из бака. Промойте систему водой.
2. Откройте все соединения гидравлической линии, фильтр концевой заглушки контейнера и насос. Слейте все жидкости из системы.
3. Добавьте приблизительно 38 л (10 галлонов) антифриза RV на каждые 3 м (10 футов) балки для навешивания рабочих органов.
4. Снимите прямоугольное колено и установите крышку на конце блока клапанов.
5. Промойте систему, затем прокачайте жидкость насосом сквозь сетчатые фильтры, клапан, насадки/обратные клапаны и дроссельные диафрагмы/наконечники.
6. Тщательно помойте машину с помощью установки для мытья под давлением, чтобы полностью удалить грязь, ил, мусор и остатки защиты от коррозии.
7. Смажьте консистентной смазкой все точки смазки. Проверьте, чтобы все пустоты были заполнены консистентной смазкой для удаления всех остатков воды после мытья.
8. Проверьте все гидравлические шланги, муфты и фитинги. Затяните все ослабленные фитинги. Замените все поврежденные шланги и шланги, отделившиеся от рифленого конца фитинга.
9. Проверьте все гидравлические линии и соединения. Затяните все ослабленные фитинги. Замените все линии с порезами, зазубринами и истираниями.
10. Закрасьте все царапины и надрезы во избежание развития коррозии.
11. Сложите внутренние и наружные откидные секции в положение транспортировки.
12. Установите разделительные прокладки на штоки цилиндров.
13. Переместите машину на место хранения.
14. Выберите сухой горизонтальный участок, очищенный от мусора.
15. Установите рейки под домкрат для усиления опоры, если это будет необходимо.
16. Отцепите машину для внесения удобрений от трактора.

Снятие с хранения

1. Удалите из участка всех посторонних лиц, особенно маленьких детей, и удалите все посторонние предметы из машины и из рабочего участка.
2. Подсоедините трактор к машине.
3. Проверить:
   □ Подключите и закрепите все гидравлические линии.
   □ Сошники и насадки.
   □ Все крепления. Затяните при необходимости.
   □ Давление в шинах.
   □ Все гидравлические линии, фитинги и соединения. Затяните при необходимости.
4. Смажьте консистентной смазкой все точки смазки.
5. Замените все дефектные детали.
6. Налейте небольшое количество жидкости в бак. Включите на мгновение дозирующий насос и проверьте, чтобы жидкость вытекала из всех насадок.
7. Перед началом работы сверьтесь с соответствующим контрольным списком.

ТЕХНИЧЕСКИЕ ХАРАКТЕРИСТИКИ

Мощность трактора, рекомендуемые размеры

Используйте машину с тракторами, обеспечивающими тяговое усилие в следующих диапазонах.

Размер машины м (футов)	кВт (л. с.)
18,3 (60)	112 (150)
20,1 (66)	127 (170)

Требования к гидравлической системе

Требуется гидравлическая система с гидравлическими муфтами согласно ISO.
Требуются четыре клапана управления для указанных ниже скоростей потока и давлений:

Функция	Скорость	Давле
Цилиндры подъема балки для навешивания рабочих органов и	68 л/мин (18 гал/мин)	13 800 кПа (13,8 бар) (2000 фунтов/ кв.дюйм)
Блок клапанов складывания откидных секций	30 л/мин (8 гал/мин)	13 800 кПа (13,8 бар) (2000 фунтов/ кв.дюйм)
Приводной двигатель насоса подачи жидких химикатов/удобрений	30 л/мин (8 гал/мин)	13 800 кПа (13,8 бар) (2000 фунтов/ кв.дюйм)

ПРИМЕЧАНИЯ

Amity by FAST
4130 Commerce Boulevard
Windom, MN 56101
1-800-772-9279 Toll Free
1-507-427-3861 Voice
1-507-427-3030 Fax
www.fastsprayers.com